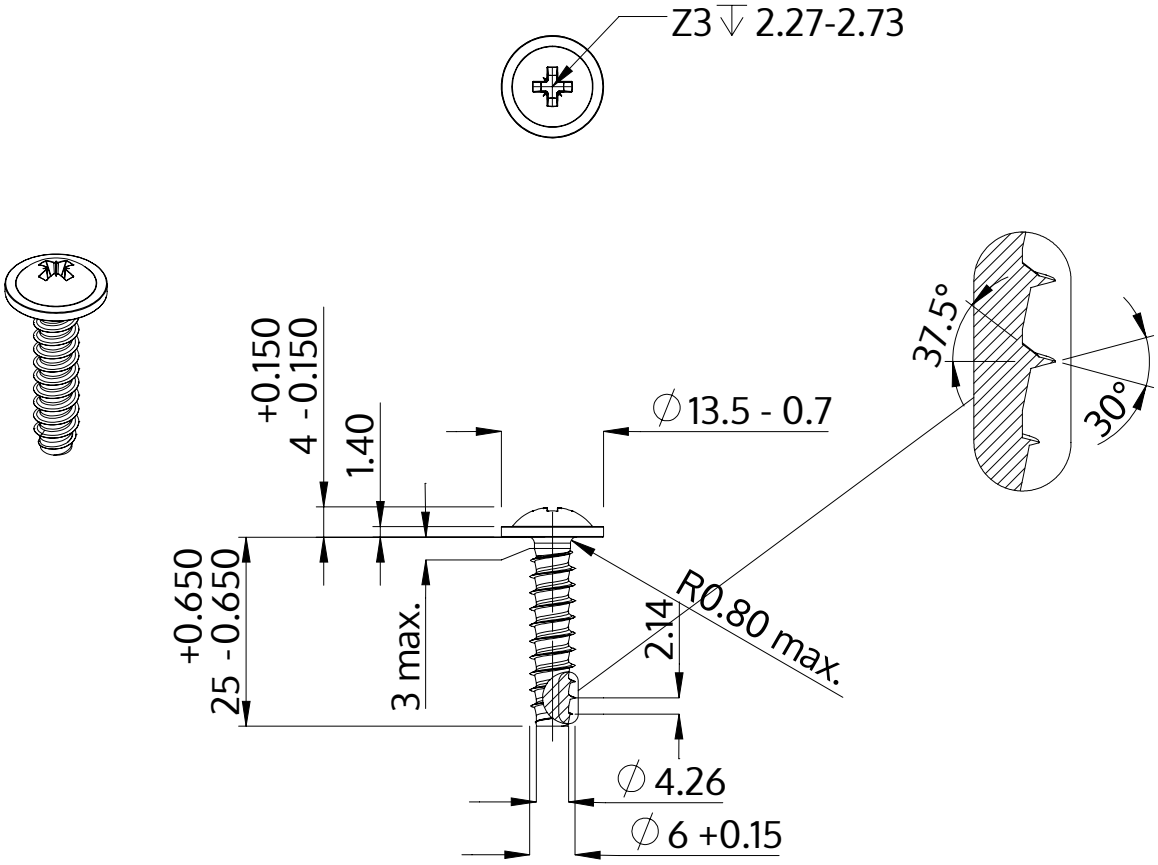

Описание	STP21 6.0x25.0 - Z3
Материал	сталь, упрочненная
Поверхность	ZnNi, черная пассивировка+отжиг+масло
Вес	5.472 kg / 1000 Штука

SCREWERK	**STP210600250B**	
Метрический чертеж A4	Шкала 1:1	2024-10