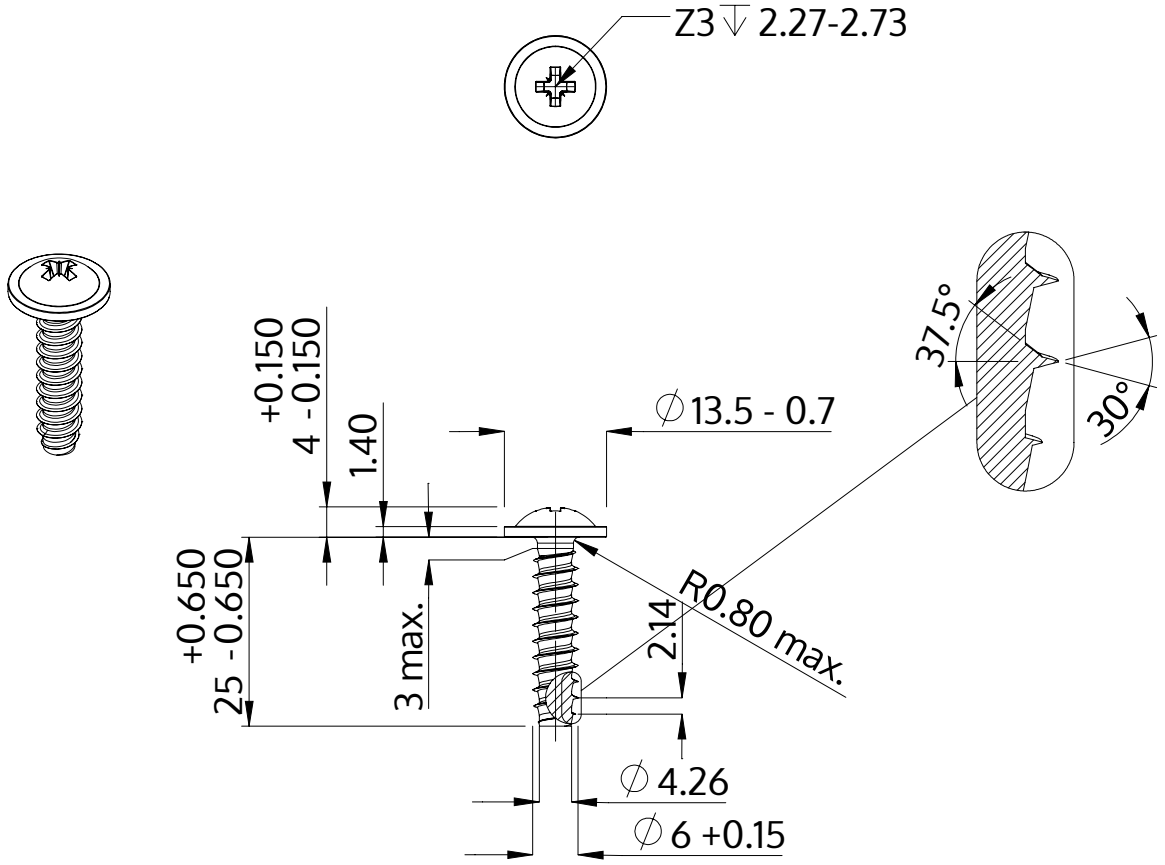

Descrição	STP21 6.0x25.0 - Z3
Material	aço, endurecido
Superfície	Zincado Niquelado Galvanizado, Passivado negro
Peso	5.472 kg / 1000 peças

SCREWERK	**STP210600250B**	
Desenho Métrico A4	Escala 1:1	2024-10