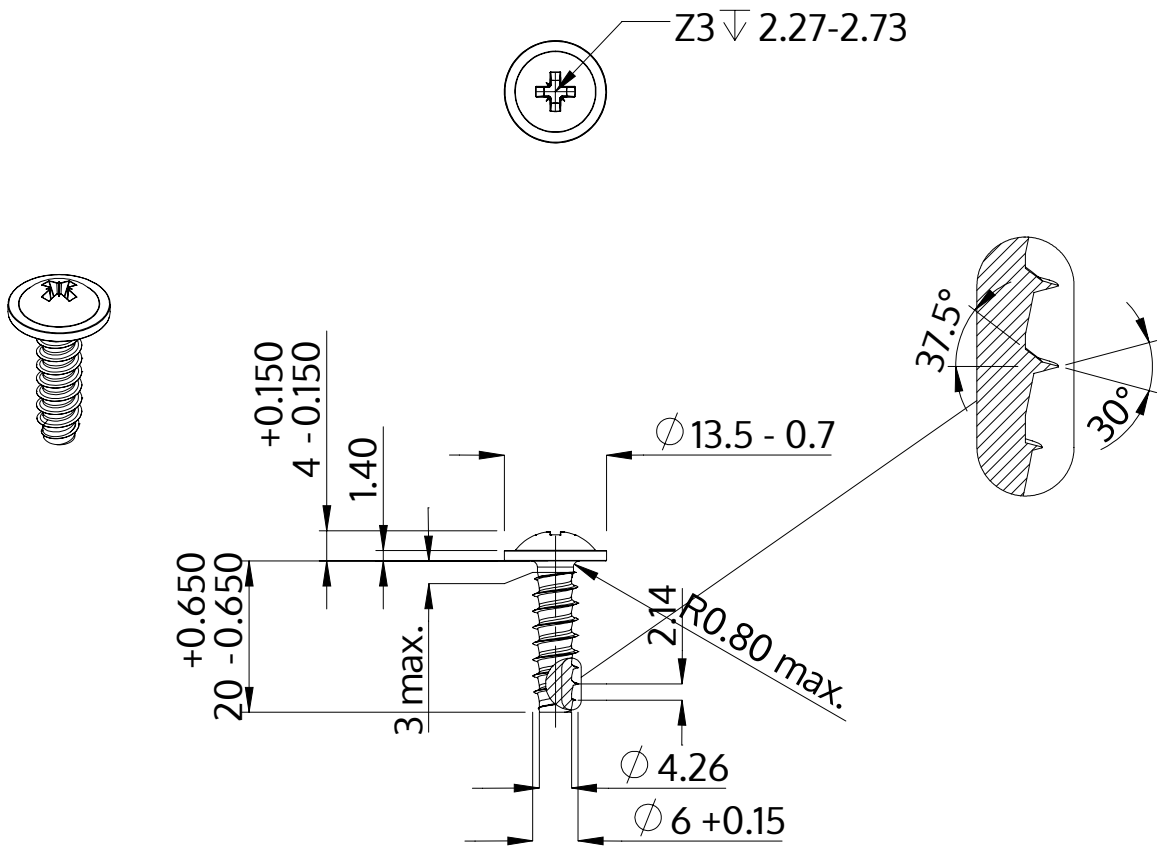

Descripción	STP21 6.0x20.0 - Z3
Material	Acero, endurecido
Superficie	galvanizado 5-7 micras, recocido, azul / pasivado transparente
Peso	4.793 kg / 1000 Piezas

SCREWERK	**STP210600200S**	
Diseño métrico	Escalada 1:1	2024-10