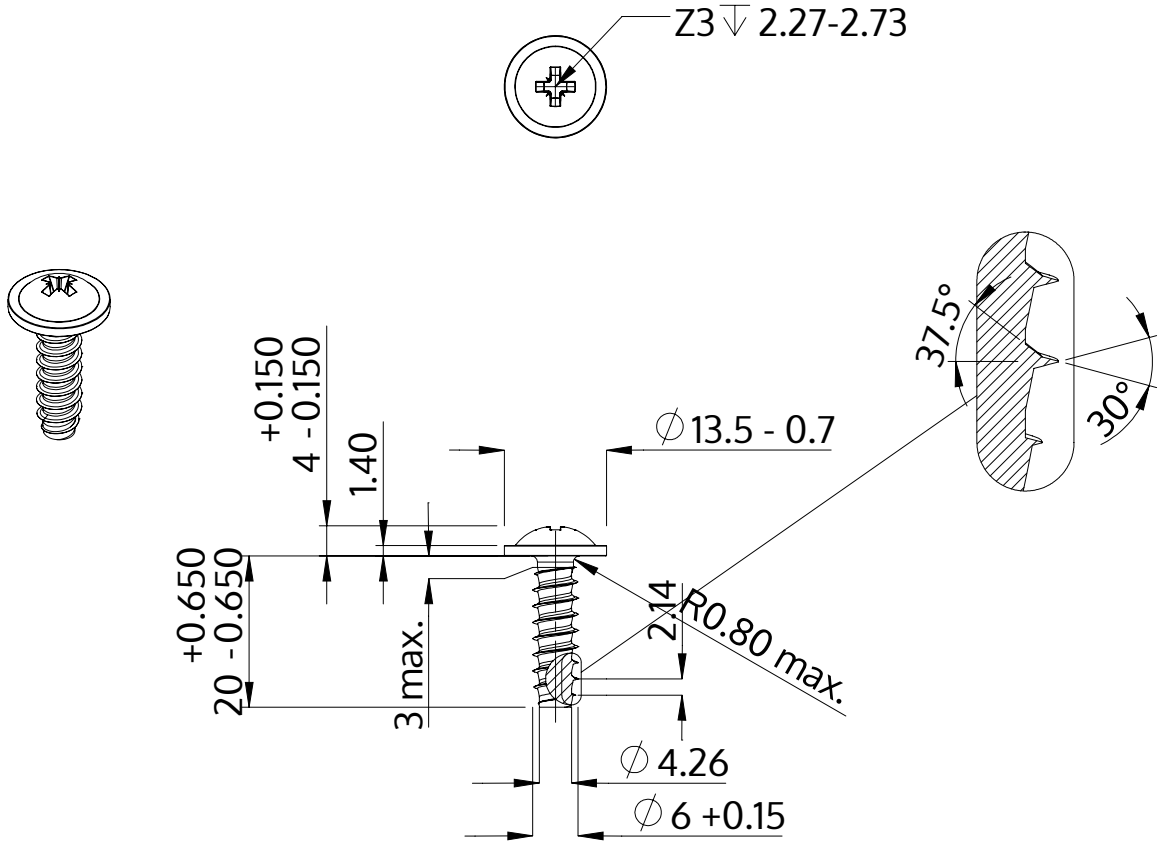

Beschrijving	STP21 6.0x20.0 - Z3
Materiaal	roestvrij staal A4
Oppervlak	blank, geetst en gepassieveerd
Gewicht	4.793 kg / 1000 stuk

SCREWERK	**STP210600200C**	
Metrische tekening A4	Schaal 1:1	2024-10