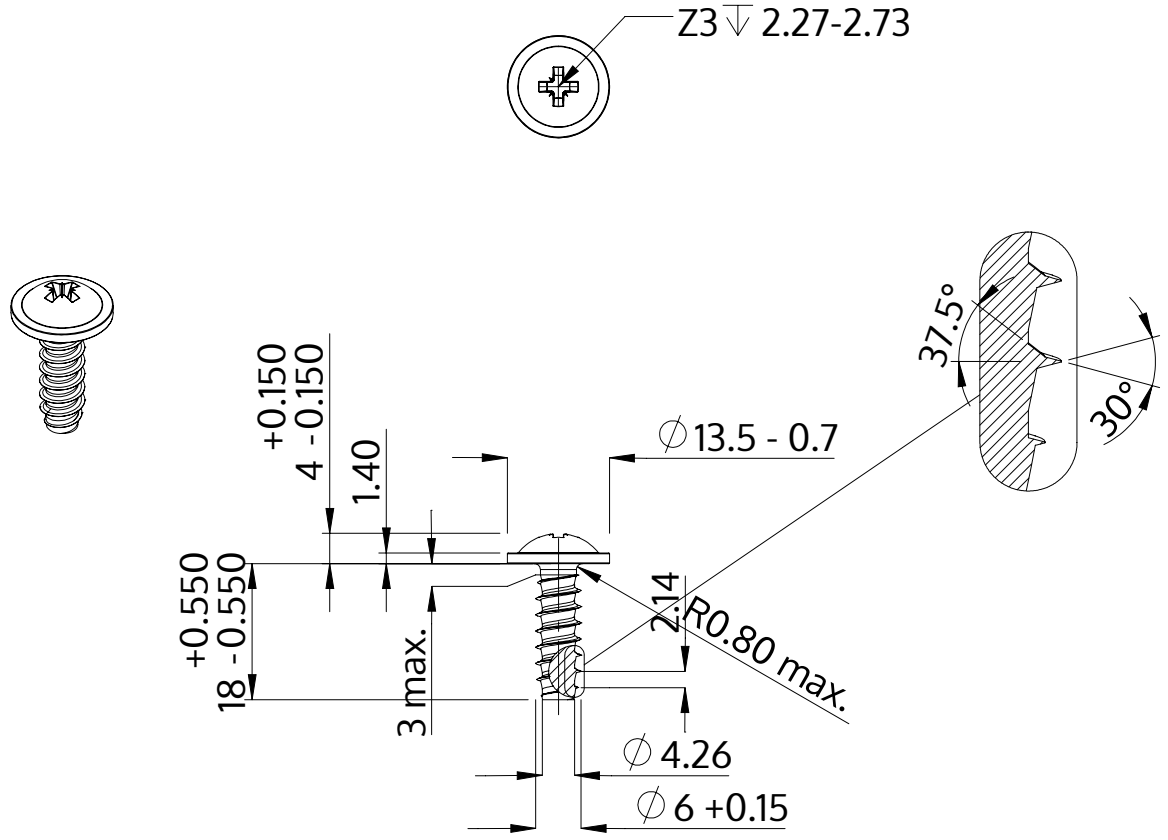

Açıklaması	STP21 6.0x18.0 - Z3
Malzeme	Çelik, sertleştirilmiş
Kaplama	galvanizli 5-7 µm, temperliö mavi / şeffaf pasifleştirilmiştir
Ağırlık	4.522 kg / 1000 Adet

SCREWERK	**STP210600180S**	
Metrik çizim A4	Ölçeklendirme 1:1	2024-10