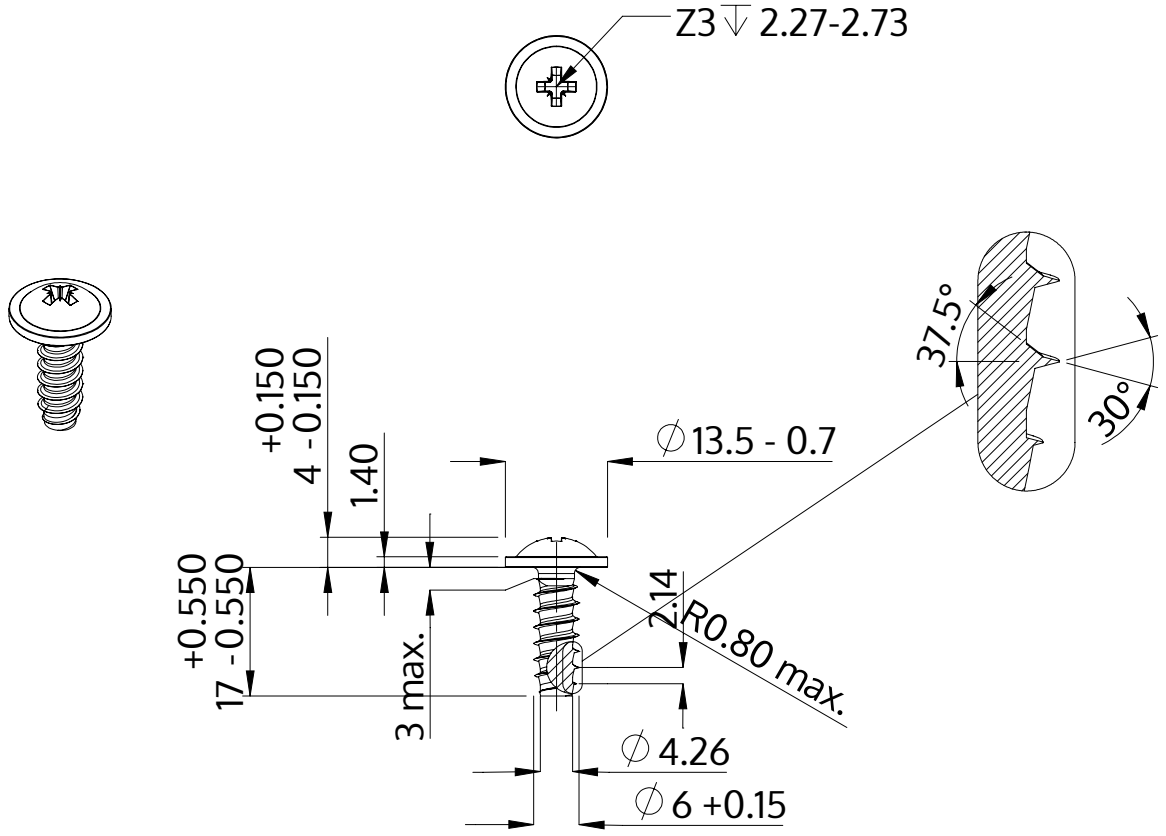

Description	STP21 6.0x17.0 - Z3
Matière	acier inoxydable A4
Surface	brillant décapé et passivé
Poids	4.387 kg / 1000 Unité

SCREWERK	**STP210600170C**	
Dessin métrique A4	Redimensionner None:1	2024-04