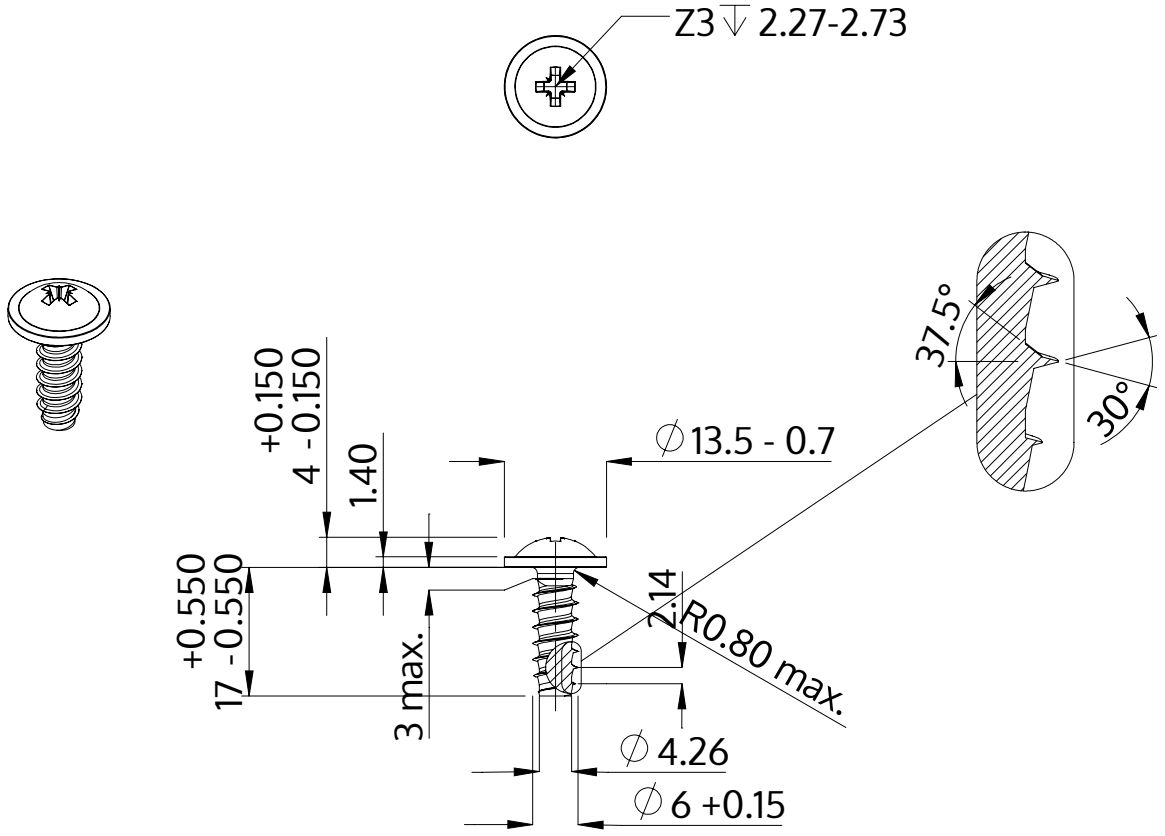

Beschrijving	STP21 6.0x17.0 - Z3
Materiaal	veredeld staal
Oppervlak	ZnNi zwart-gepassiveerd, getempert, verzegeld
Gewicht	4.387 kg / 1000 stuk

SCREWERK	**STP210600170B**	
Metrische tekening A4	Schaal 1:1	2024-10