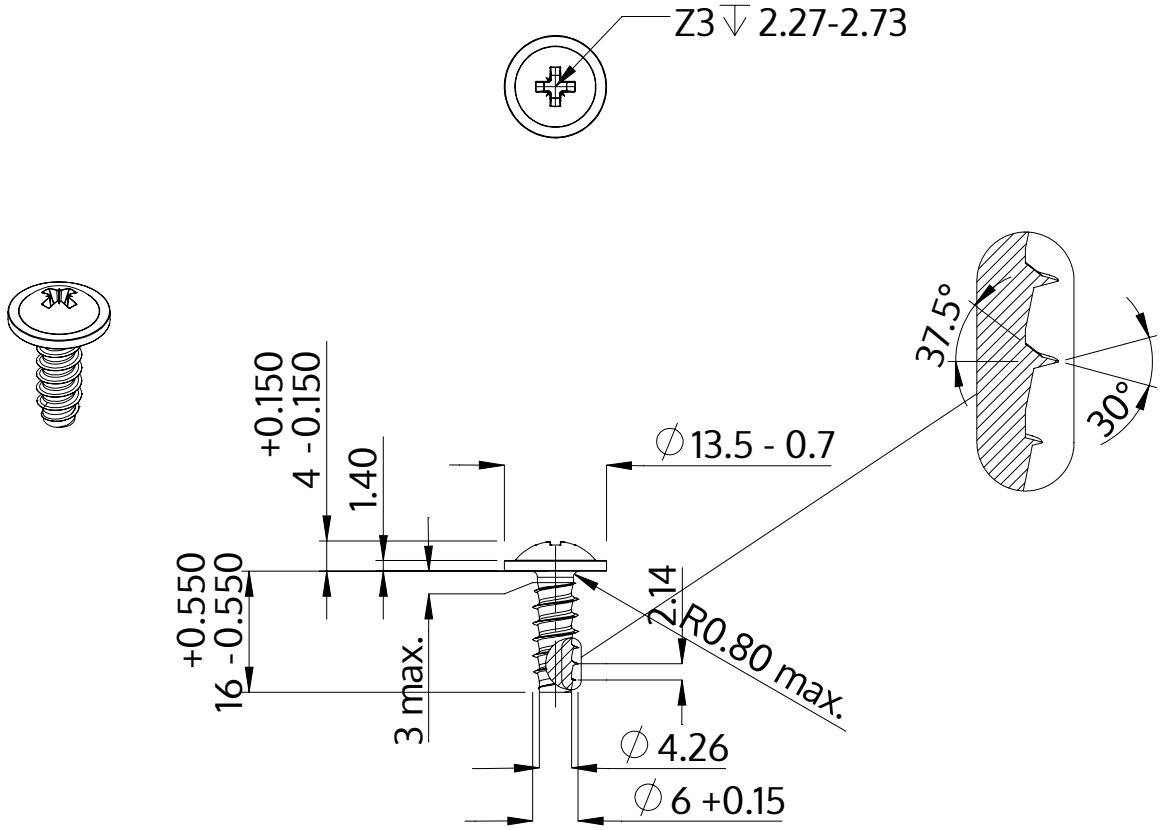


| | |
|---|---|
| Beskrivelse | STP21 6.0x16.0 - Z3 |
| Materiale | Ædelstål A2 |
| Overflade | blank, bejdset og passiveret |
| Vægt | 4.251 kg / 1000 stykke |

| | | |
|---|---|---|
| SCREWERK | **STP210600160E** | |
| Metrisk tegning A4 | Skalering 1:1 | 2024-10 |