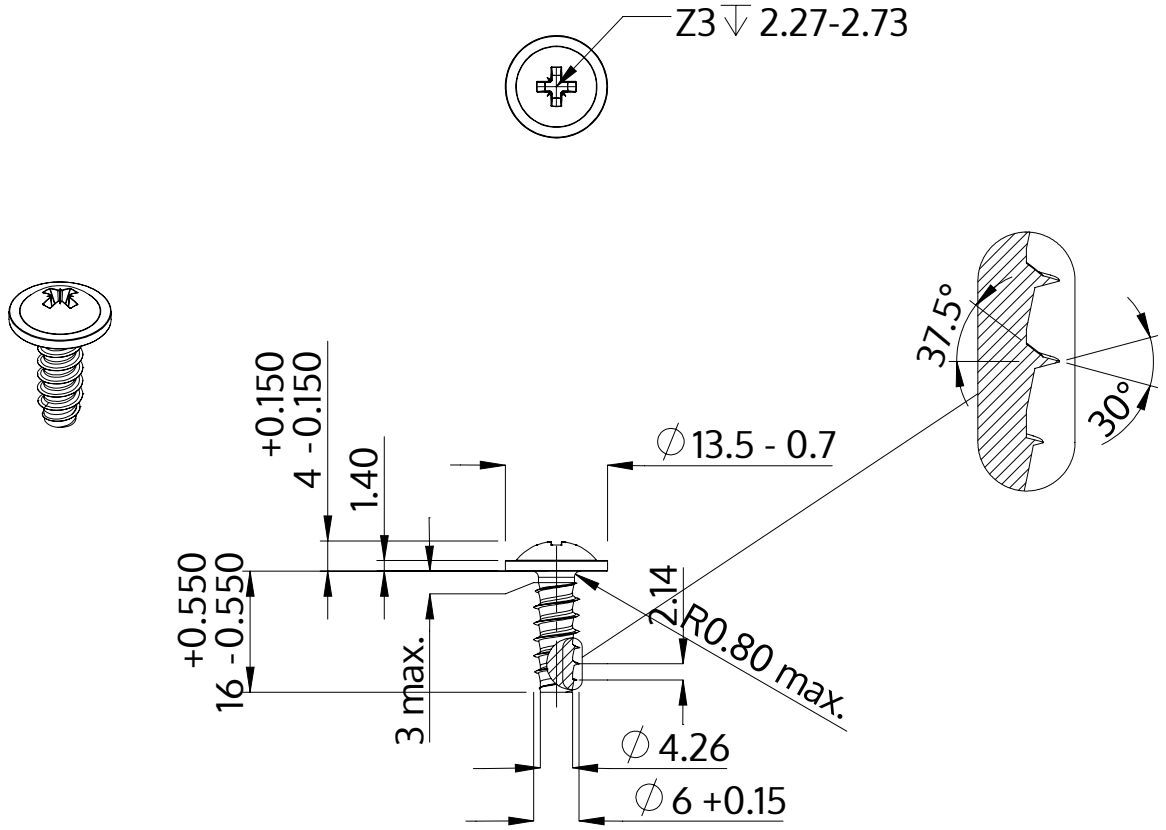

Opis	STP21 6.0x16.0 - Z3
Materiał	Stal szlachetna A4
Powierzchnia	Prosta, bejcowana i pasywowana
Waga	4.251 kg / 1000 sztuk

SCREWERK	**STP210600160C**	
Rysunek metryczny A4	Skala 1:1	2024-10