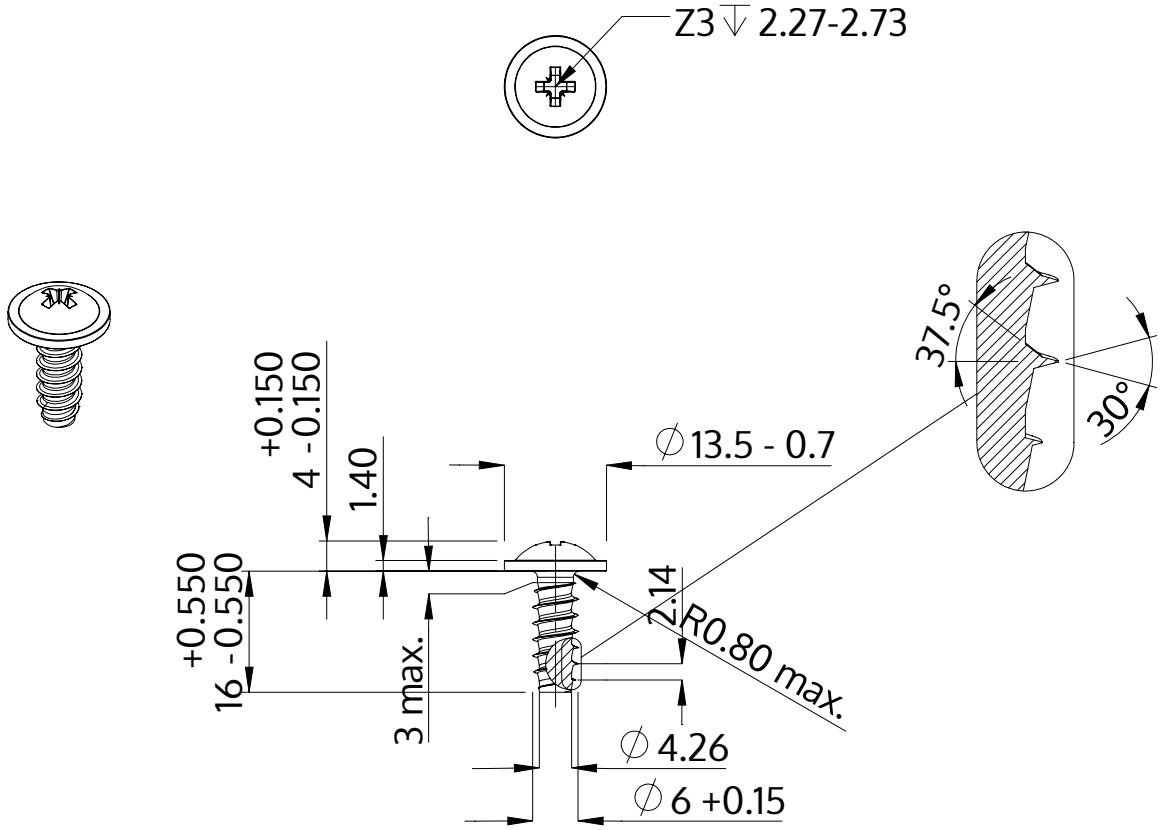

Descripción	STP21 6.0x16.0 - Z3
Material	Acero Inoxidable
Superficie	Laminado brillante, barnizado y pasivado
Peso	4.251 kg / 1000 Piezas

SCREWERK	**STP210600160C**	
Diseño métrico	Escalada 1:1	2024-10