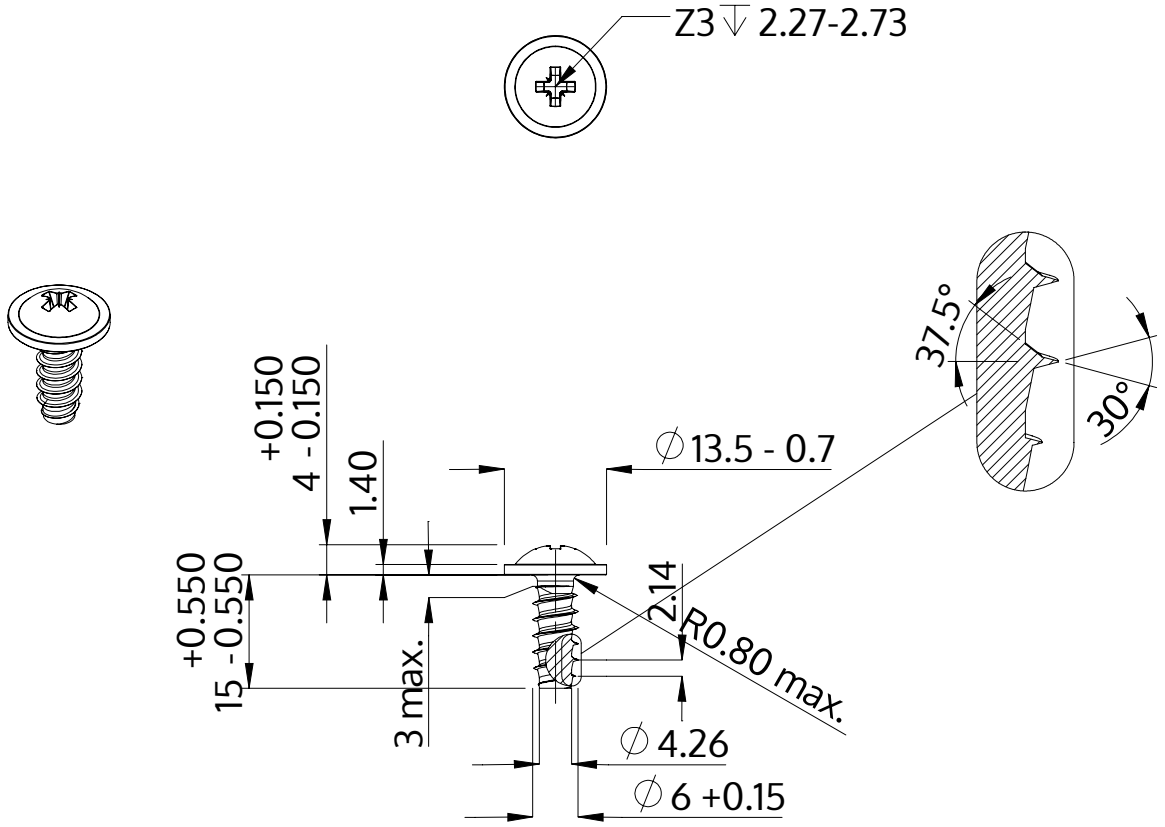

Descrizione	STP21 6.0x15.0 - Z3
Materiale	acciaio, temprato
Superficie	zincato 5-7 micron, ricotto, blu / trasparente passivato
Peso	4.115 kg / 1000 pezzi

SCREWERK	**STP210600150S**	
Disegno metrico A4	Scala 1:1	2024-10