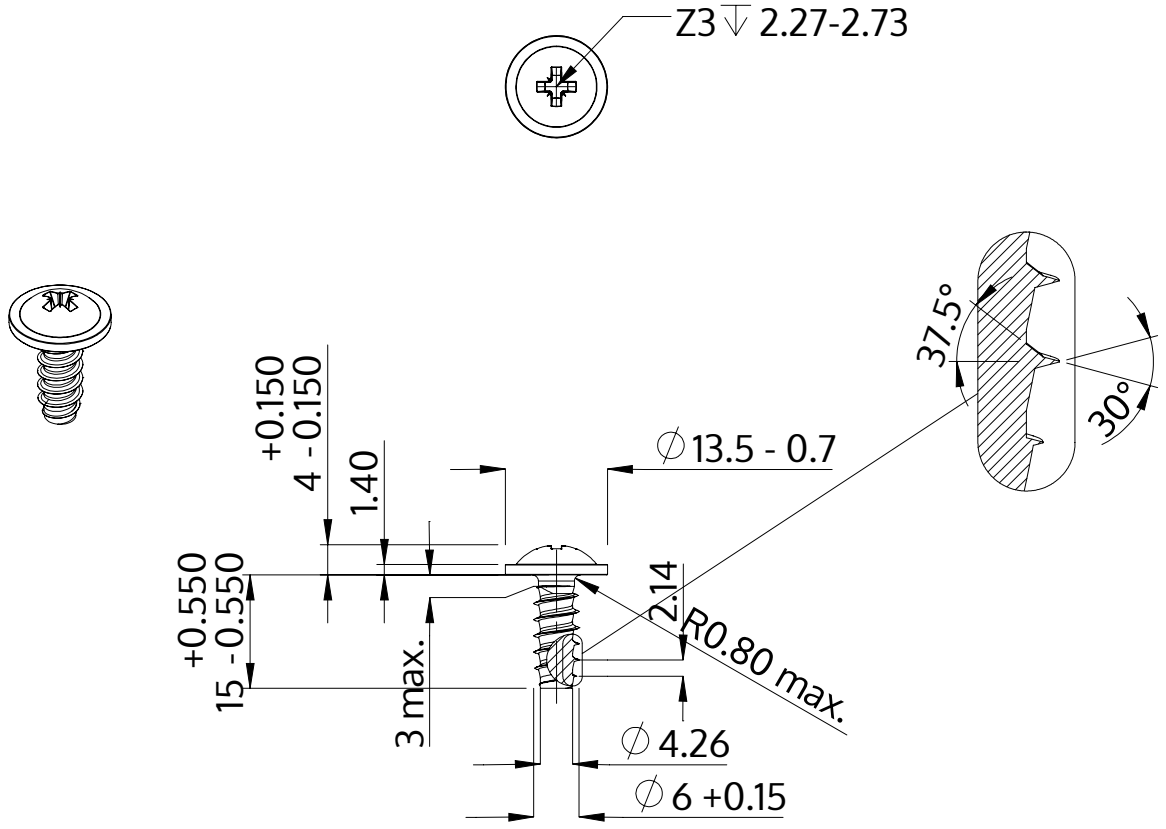

Descriere	STP21 6.0x15.0 - Z3
Material	oţel inoxidabil A4
Exterior	neacoperit, murat și pasivat
Greutate	4.115 kg / 1000 unități

SCREWERK	**STP210600150C**	
Desen metric A4	Scalarea None:1	2024-04