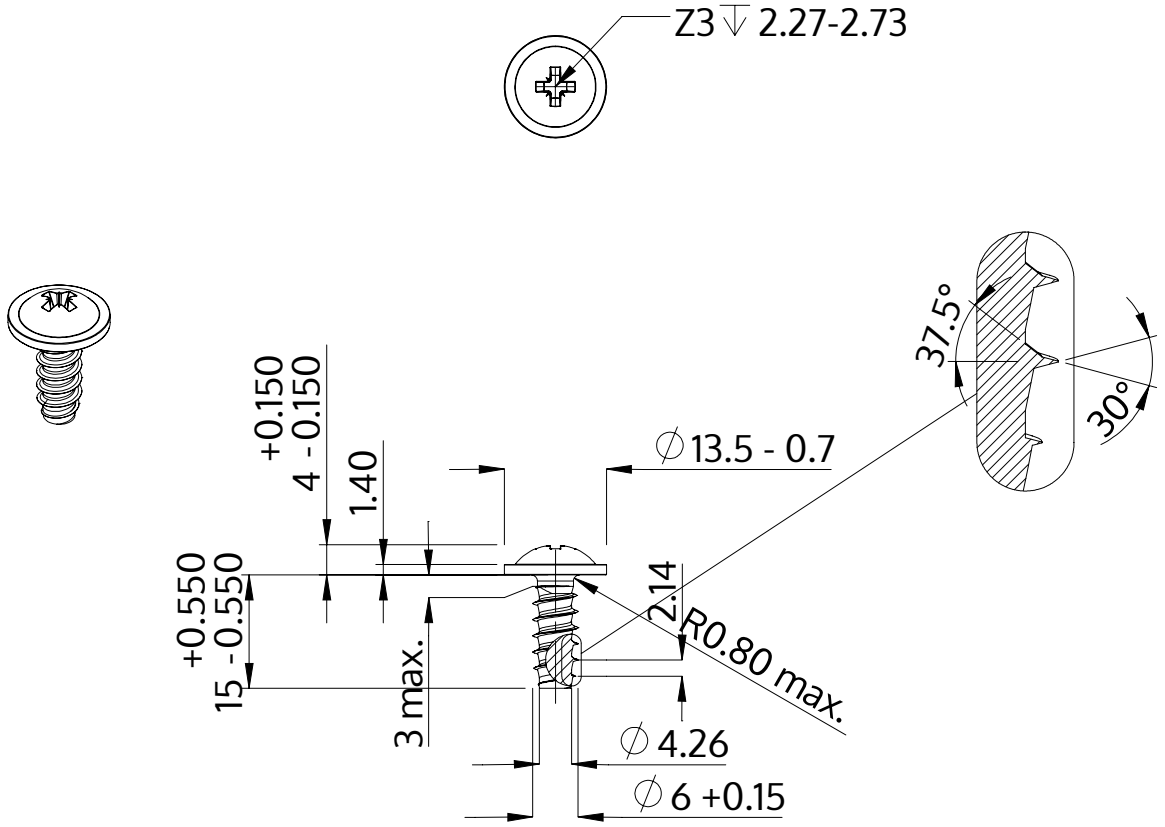

Beschrijving	STP21 6.0x15.0 - Z3
Materiaal	roestvrij staal A4
Oppervlak	blank, geetst en gepassieveerd
Gewicht	4.115 kg / 1000 stuk

SCREWERK	**STP210600150C**	
Metrische tekening A4	Schaal None:1	2024-04