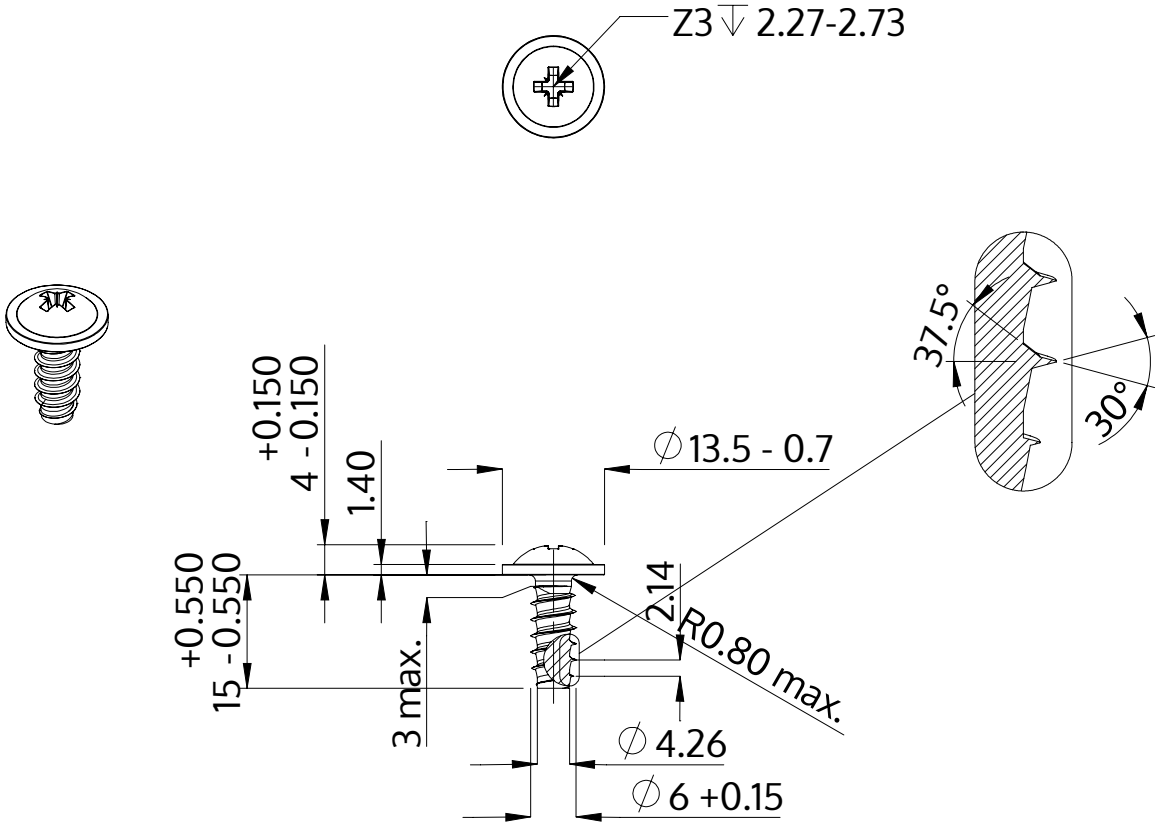

Description	STP21 6.0x15.0 - Z3
Matière	Acier,trempé et revenu
Surface	Zinc Nickel passivé noir, trempée, scéllée
Poids	4.115 kg / 1000 Unité

SCREWERK	**STP210600150B**	
Dessin métrique A4	Redimensionner 1:1	2024-10