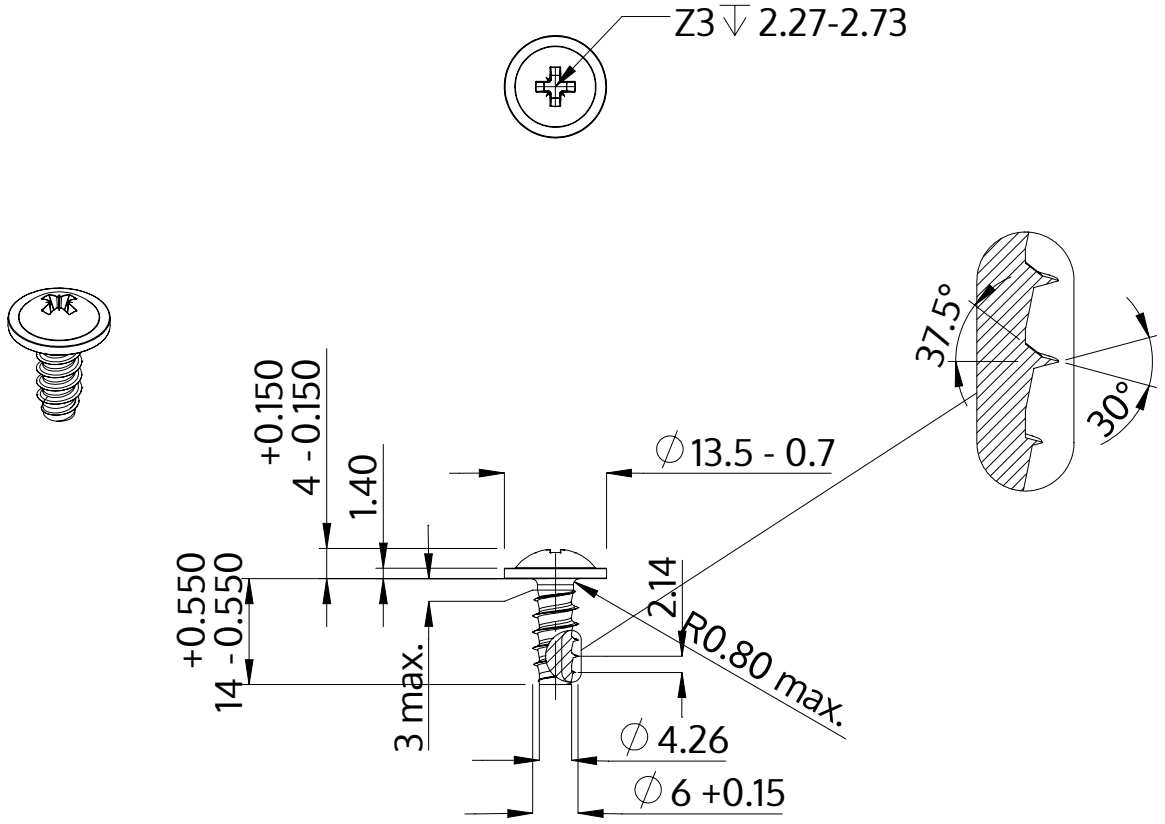

Popis	STP21 6.0x14.0 - Z3
Materiál	Temperovaná ocel
Povrch	ZiNi černá-pasivovaná+temperovaná+utěsněná
Hmotnost	3.980 kg / 1000 Kus

SCREWERK	**STP210600140B**	
Metric výkres A4	Měřítko 1:1	2024-10