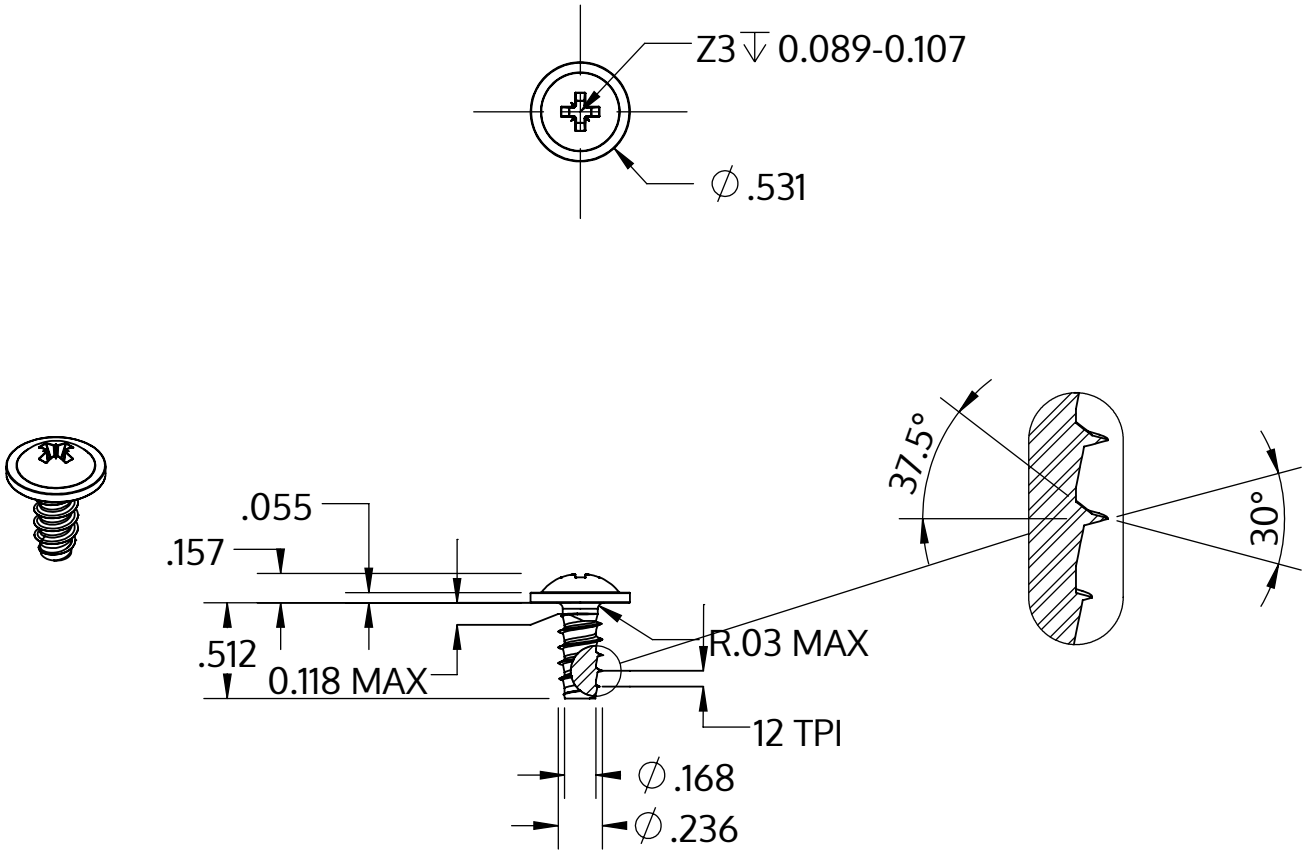

Metric size	M6 x 2.14 mm
US size (converted)	#0.236-12
	Tolerances [inch]
Length	+/- 0.021
Head diameter	+0 / -0.027
Head height	+/- 0.005
Thread diameter	+0.005 / -0

Description	STP21 6.0x13.0 - Z3
Matière	Acier,trempé et revenu
Surface	zinguée 5-7 µm,recuit, bleue / passivée avec transparence
Poids	3.844 kg / 1000 Unité

SCREWERK	**STP210600130S**	
_Zoll Zeichnung Größe A	Redimensionner 1:1	2024-10