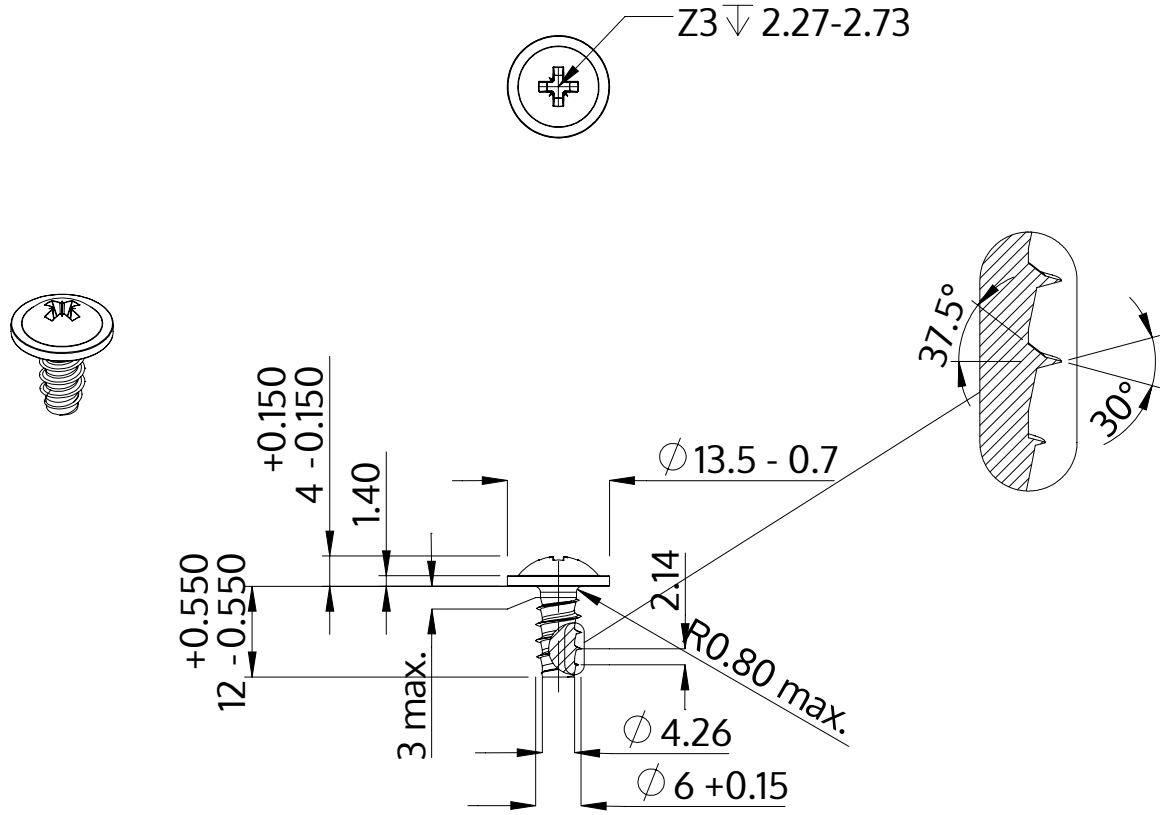

Popis	STP21 6.0x12.0 - Z3
Materiál	Temperovaná ocel
Povrch	Pozinkovaná 5-7 µm, temperovaná, modrá, pasivovaná průhledně
Hmotnost	3.708 kg / 1000 Kus

SCREWERK	**STP210600120S**	
Metric výkres A4	Měřítko None:1	2024-04