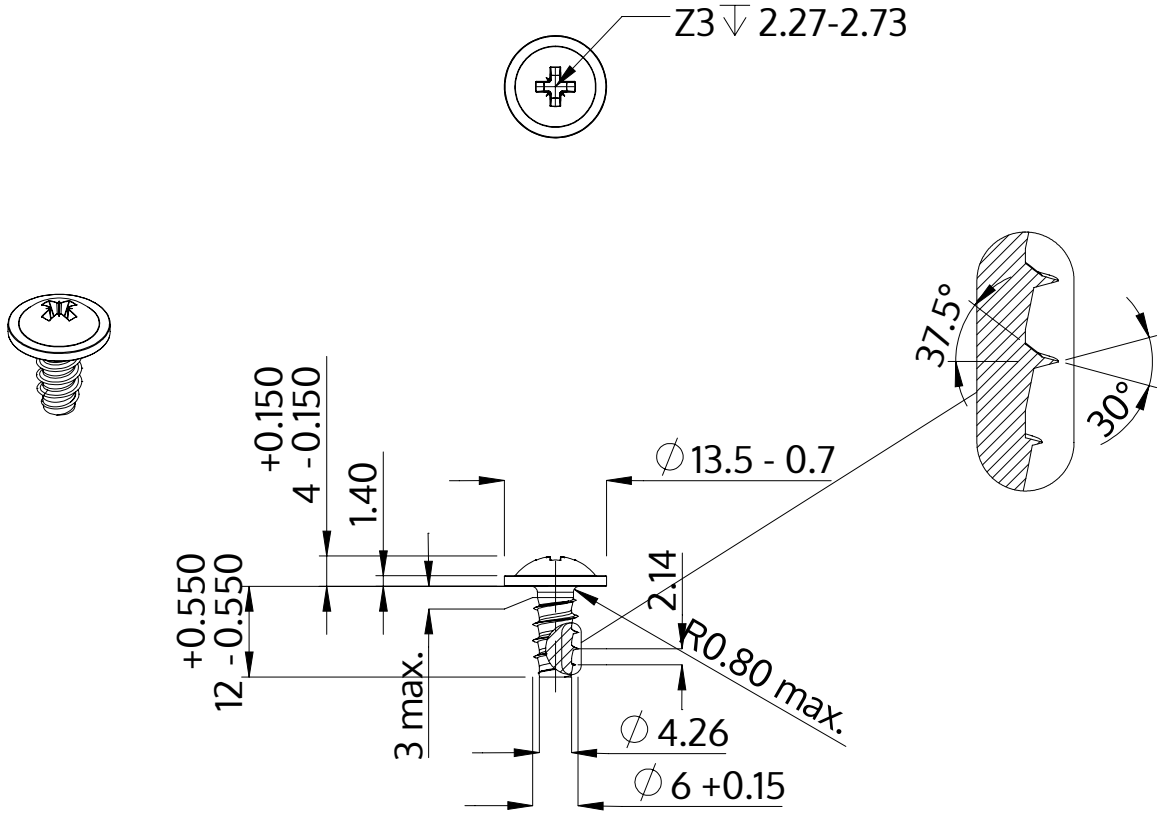

Beskrivelse	STP21 6.0x12.0 - Z3
Materiale	Ædelstål A2
Overflade	blank, bejdset og passiveret
Vægt	3.708 kg / 1000 stykke

SCREWERK	**STP210600120E**	
Metrisk tegning A4	Skalering None:1	2024-04