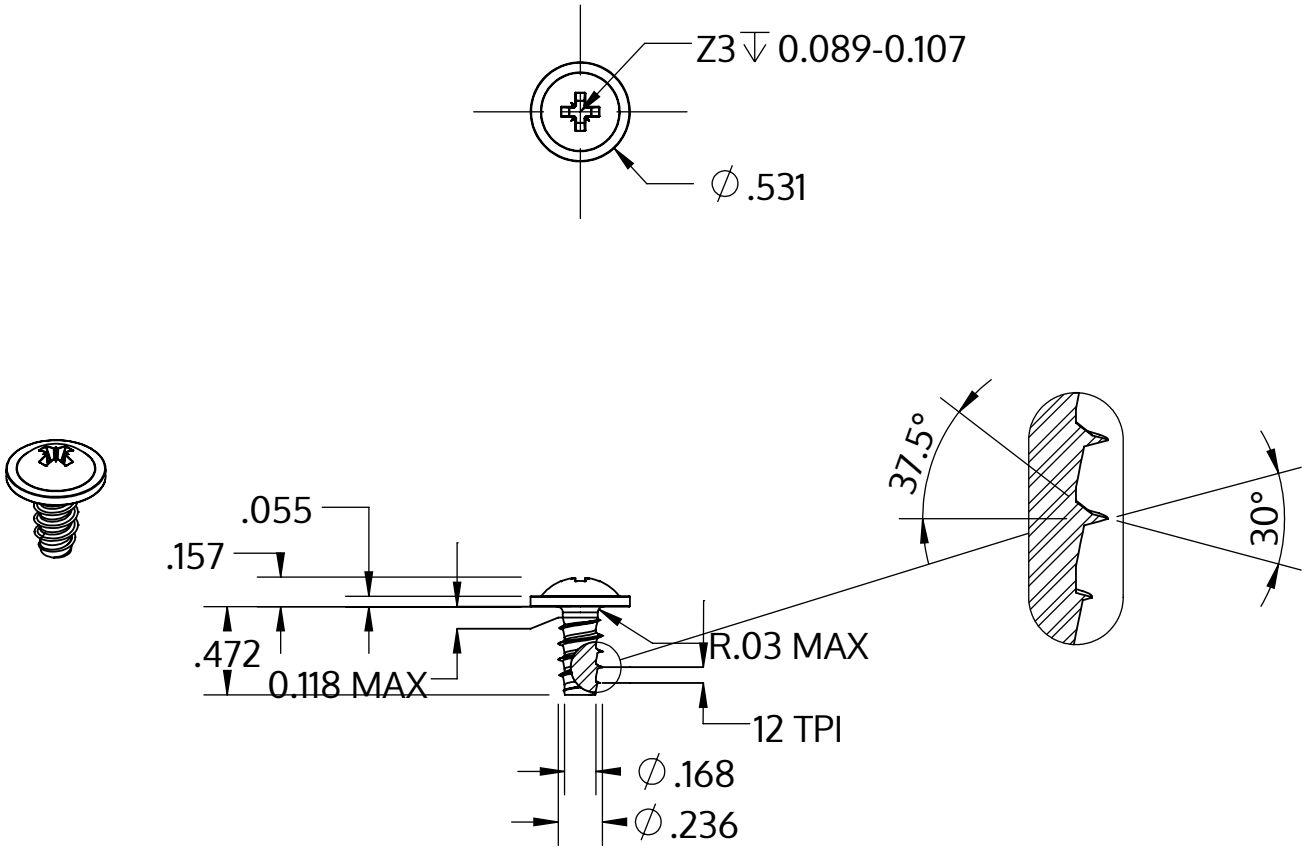

Metric size	M6 x 2.14 mm
US size (converted)	#0.236-12
	Tolerances [inch]
Length	+/- 0.021
Head diameter	+0 / -0.027
Head height	+/- 0.005
Thread diameter	+0.005 / -0

Popis	STP21 6.0x12.0 - Z3
Materiál	Nerezová ocel A4
Povrch	holá, mořená a pásová ocel
Hmotnost	3.708 kg / 1000 Kus

SCREWERK	**STP210600120C**	
_Zoll Zeichnung Größe A	Měřítko 1:1	2024-10