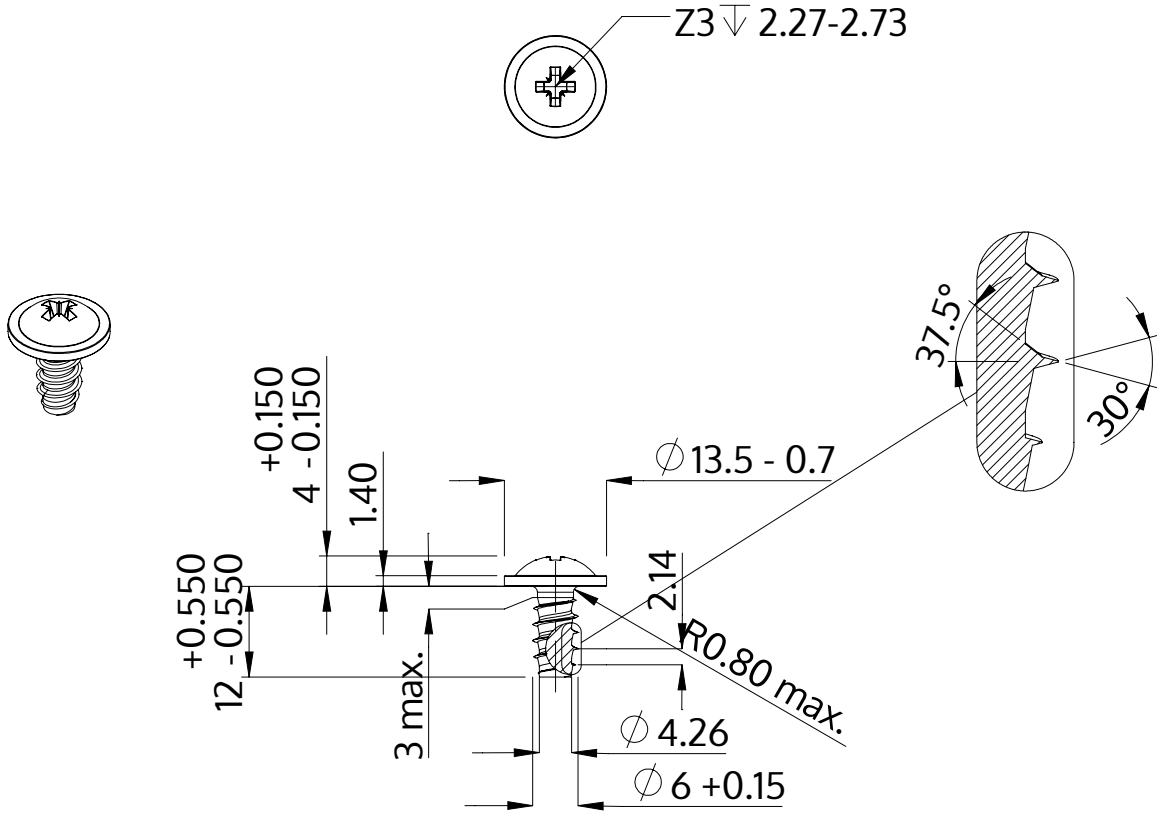

Beskrivelse	STP21 6.0x12.0 - Z3
Materiale	Stål, forædlet
Overflade	ZnNi sort-passiveret, tempret, forseglet
Vægt	3.708 kg / 1000 stykke

SCREWERK	**STP210600120B**	
Metrisk tegning A4	Skalering 1:1	2024-10