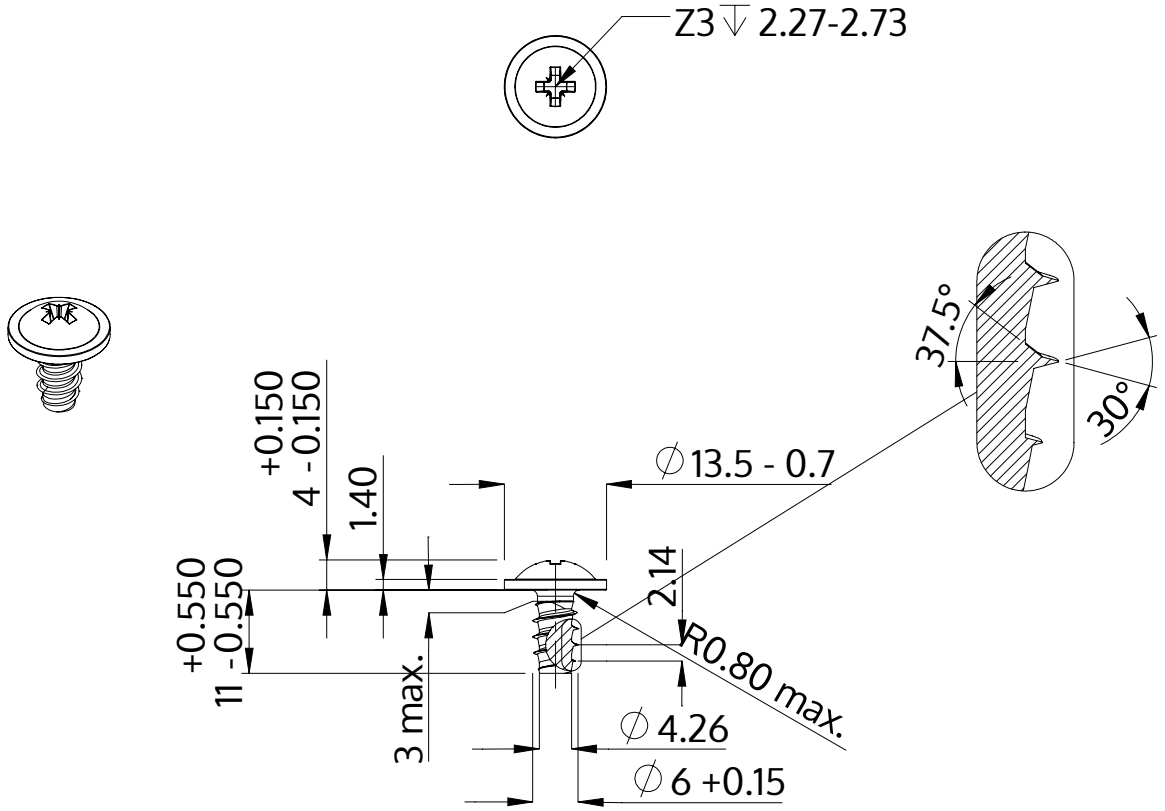

Beskrivelse	STP21 6.0x11.0 - Z3
Materiale	Stål, forædlet
Overflade	galvaniseret 5-7 µm, tempret, blå / transparent passiveret
Vægt	3.573 kg / 1000 stykke

SCREWERK	**STP210600110S**	
Metrisk tegning A4	Skalering 1:1	2024-10