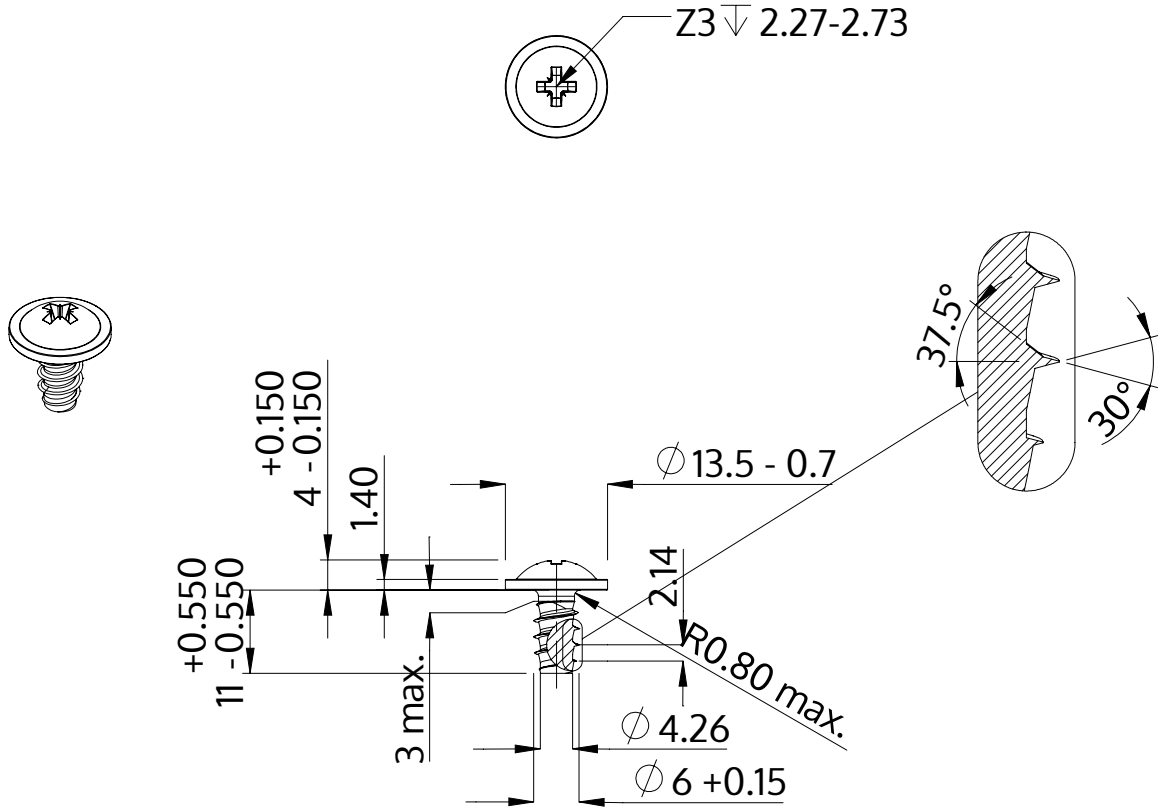

Popis	STP21 6.0x11.0 - Z3
Materiál	Temperovaná ocel
Povrch	Pozinkovaná 5-7 µm, temperovaná, modrá, pasivovaná průhledně
Hmotnost	3.573 kg / 1000 Kus

SCREWERK	**STP210600110S**	
Metric výkres A4	Měřítko 1:1	2024-10