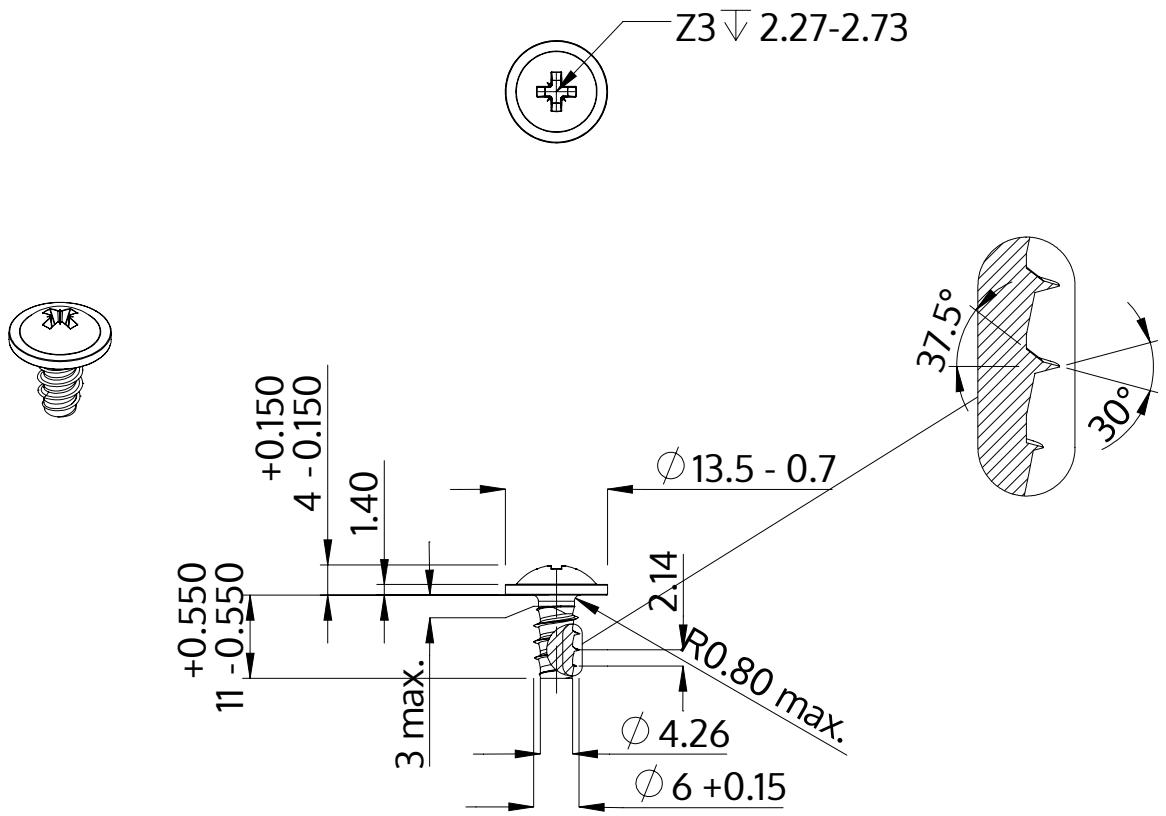

Descrizione	STP21 6.0x11.0 - Z3
Materiale	acciaio inossidabile A2
Superficie	bianco-decapato e passivato
Peso	3.573 kg / 1000 pezzi

SCREWERK	**STP210600110E**	
Disegno metrico A4	Scala 1:1	2024-10