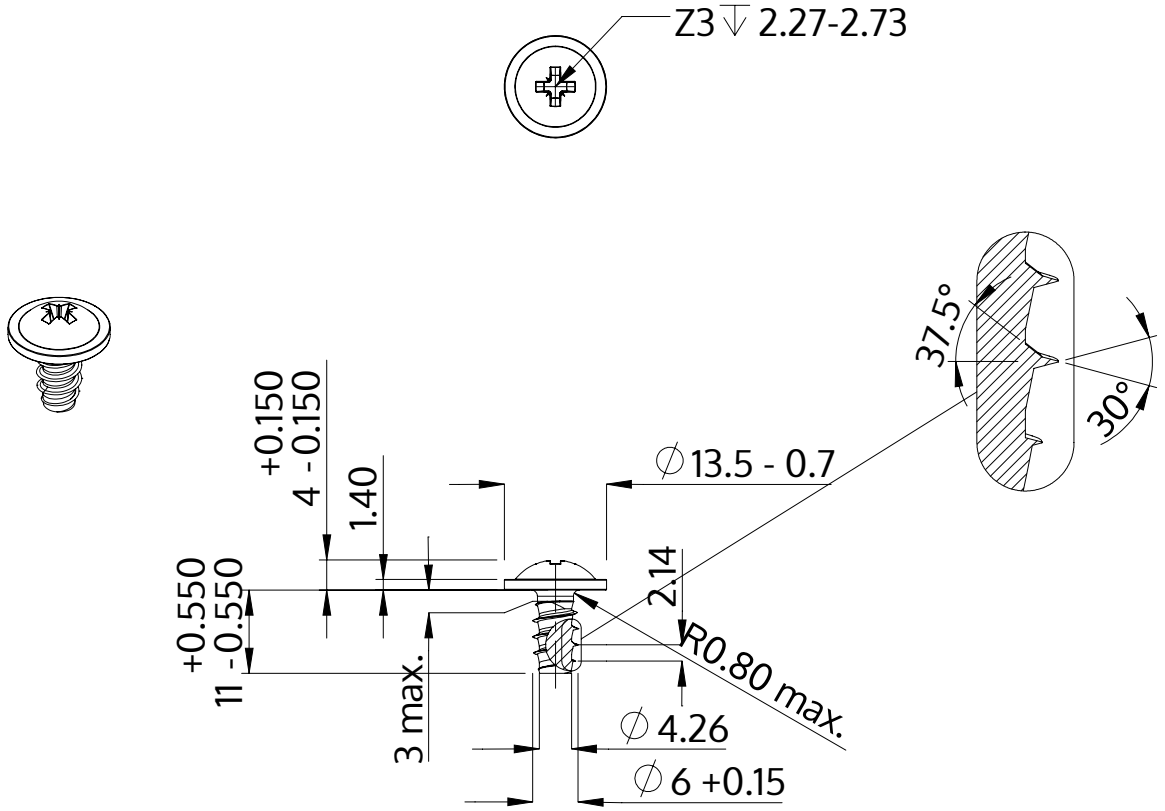

Descrição	STP21 6.0x11.0 - Z3
Material	aço, endurecido
Superfície	Zincado Niquelado Galvanizado, Passivado negro
Peso	3.573 kg / 1000 peças

SCREWERK	**STP210600110B**	
Desenho Métrico A4	Escala None:1	2024-04