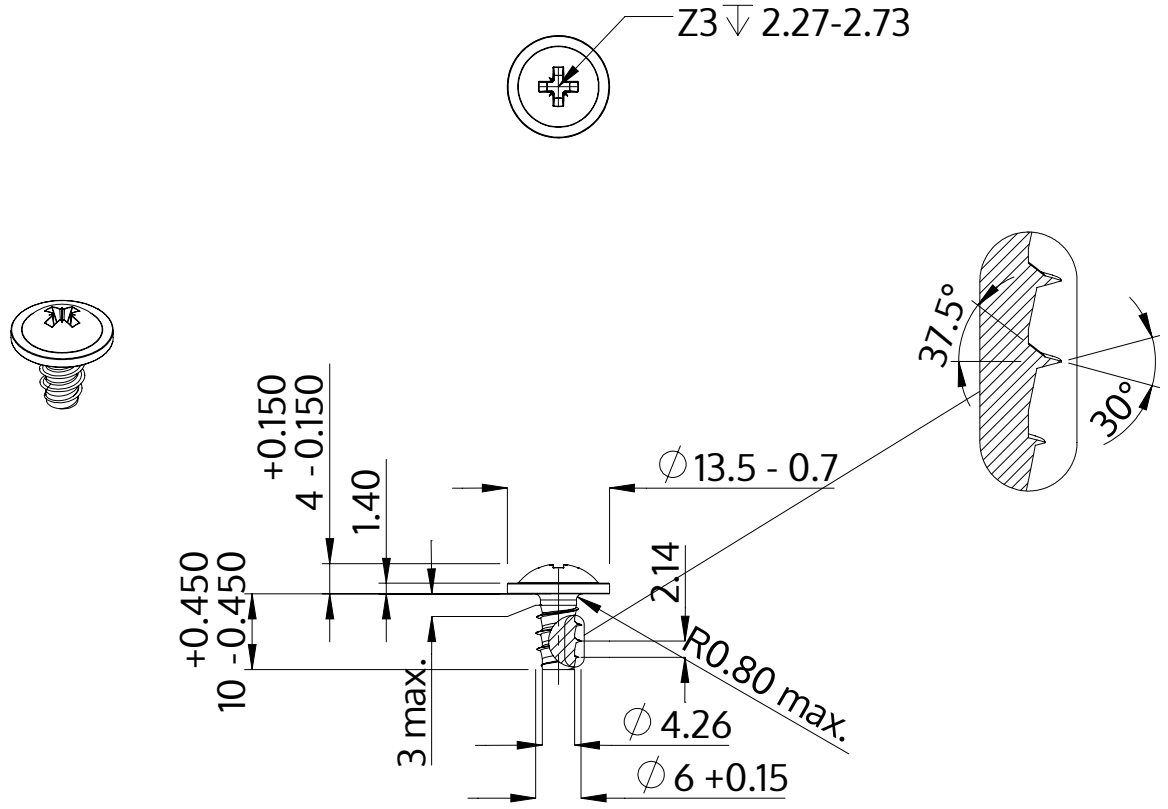

Beskrivning	STP21 6.0x10.0 - Z3
Material	rostfritt stål A2
Yta	blank och passiviserad
Vikt	3.437 kg / 1000 styck

SCREWERK	**STP210600100E**	
Metrisk skiss A4	Skala None:1	2024-04