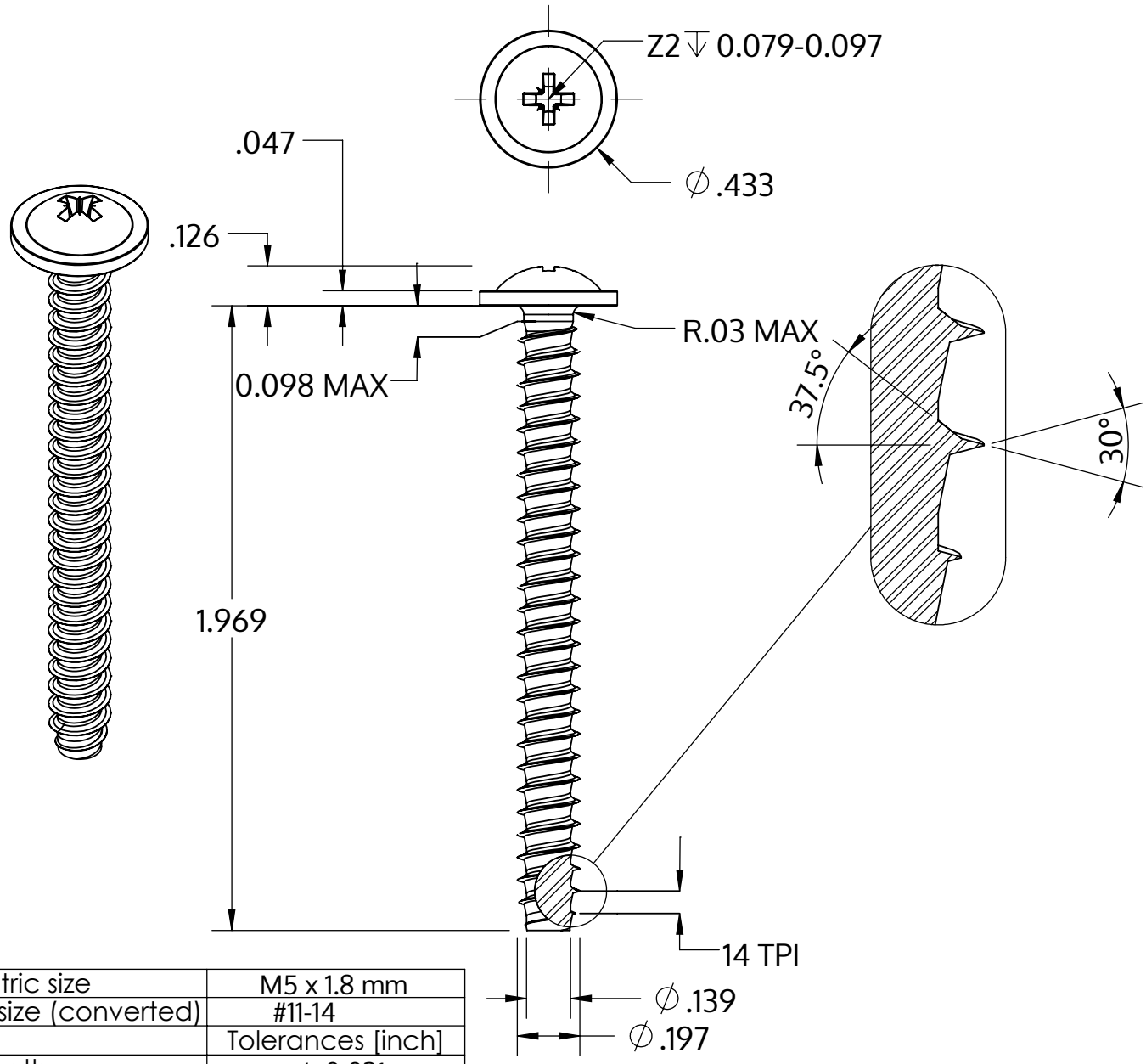

Metric size	M5 x 1.8 mm
US size (converted)	#11-14
	Tolerances [inch]
Length	+/- 0.031
Head diameter	+0 / -0.027
Head height	+/- 0.005
Thread diameter	+0.005 / -0

Description	STP21 5.0x50.0 - Z2
Matière	Acier,trempé et revenu
Surface	zinguée 5-7 µm,recuit, bleue / passivée avec transparence
Poids	5.918 kg / 1000 Unité

SCREWERK	**STP210500500S**	
_Zoll Zeichnung Größe A	Redimensionner None:1	2024-04