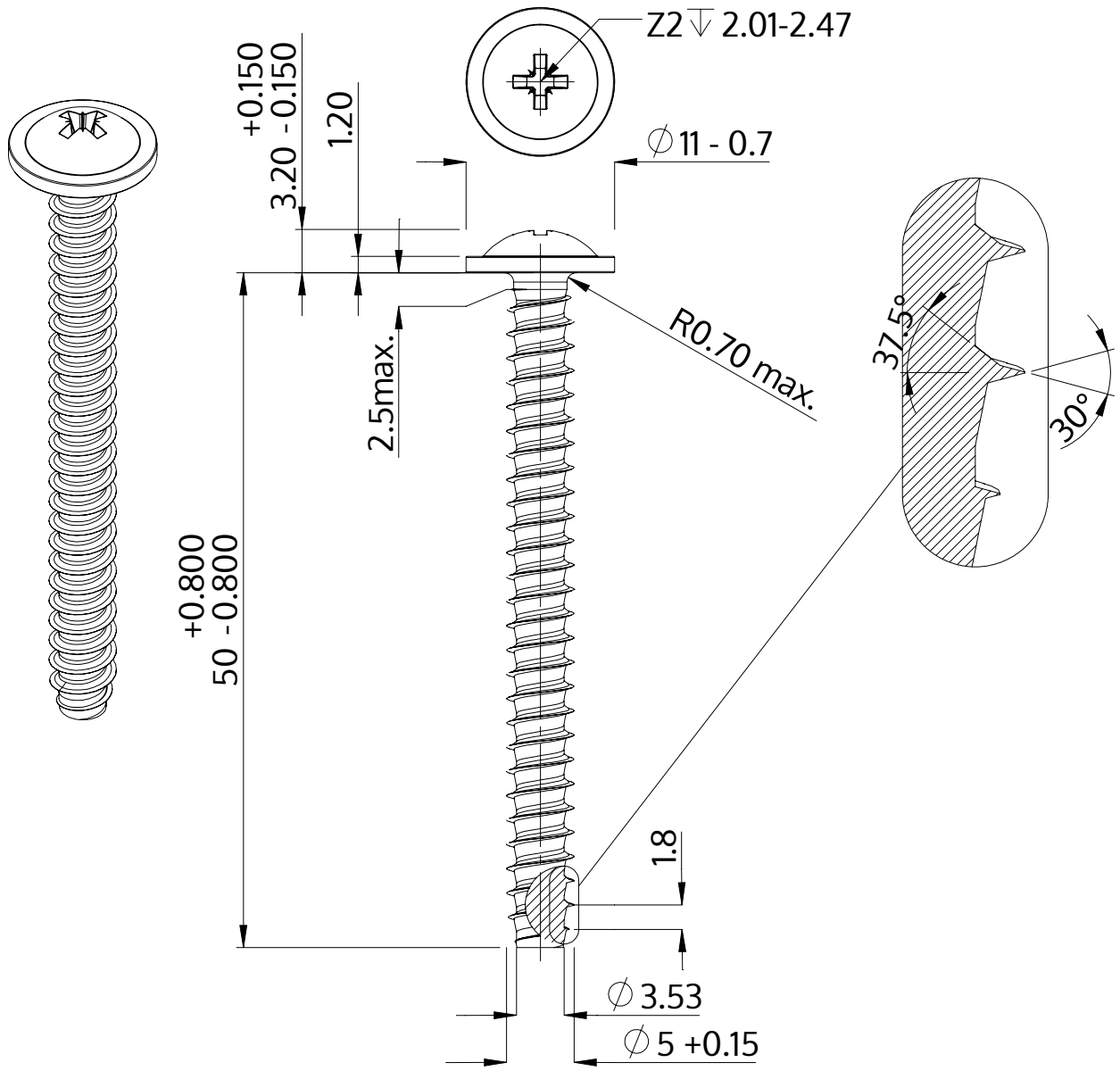

Описание	STP21 5.0x50.0 - Z2
Материал	сталь, упрочненная
Поверхность	ZnNi, черная пассивировка+отжиг+масло
Вес	5.918 kg / 1000 Штука

SCREWERK	**STP210500500B**	
Метрический чертеж A4	Шкала 2:1	2024-10