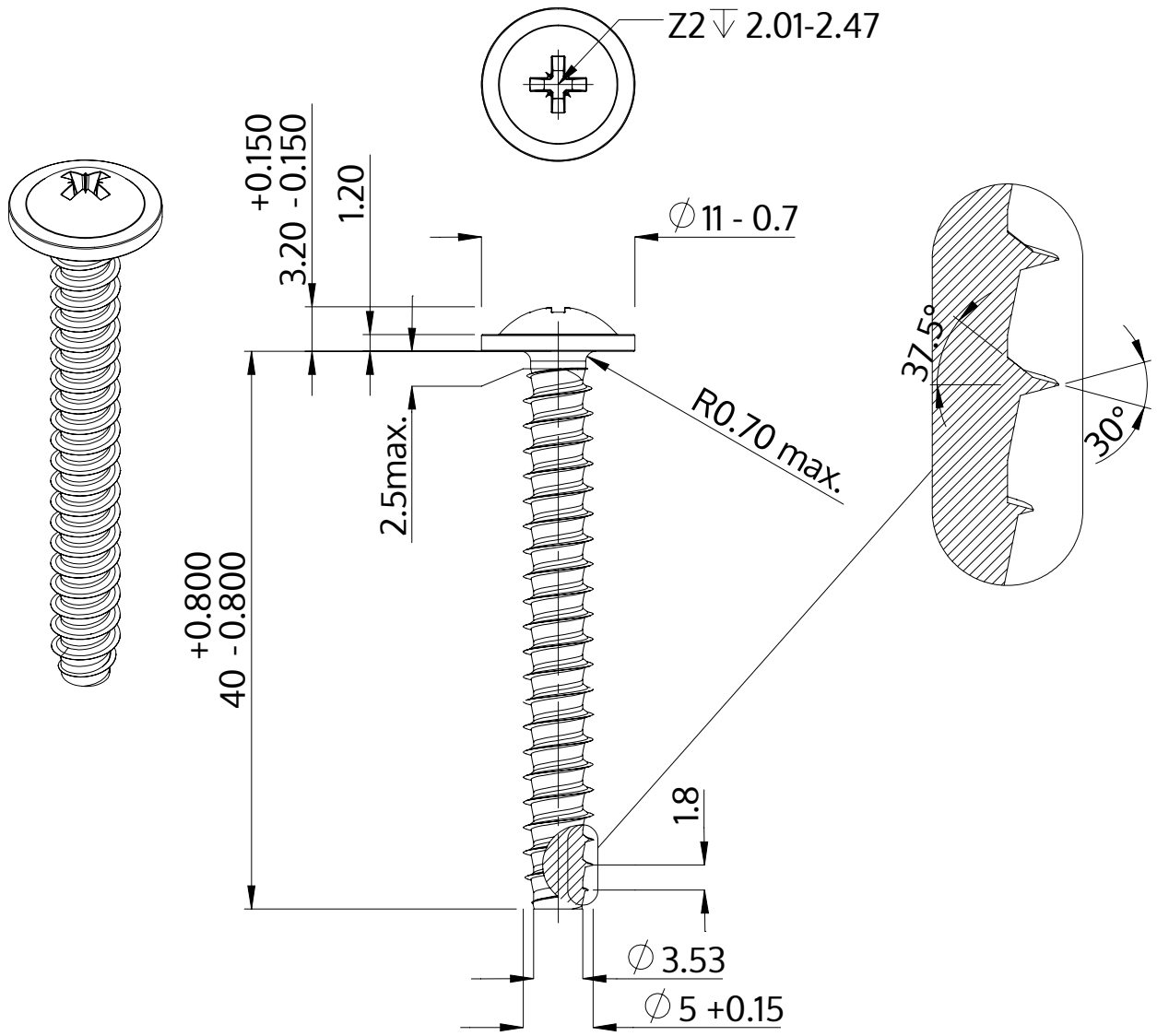

Descripción	STP21 5.0x40.0 - Z2
Material	Acero Inoxidable
Superficie	Laminado brillante, barnizado y pasivado
Peso	4.972 kg / 1000 Piezas

SCREWERK	**STP210500400C**	
Diseño métrico	Escalada 2:1	2024-10