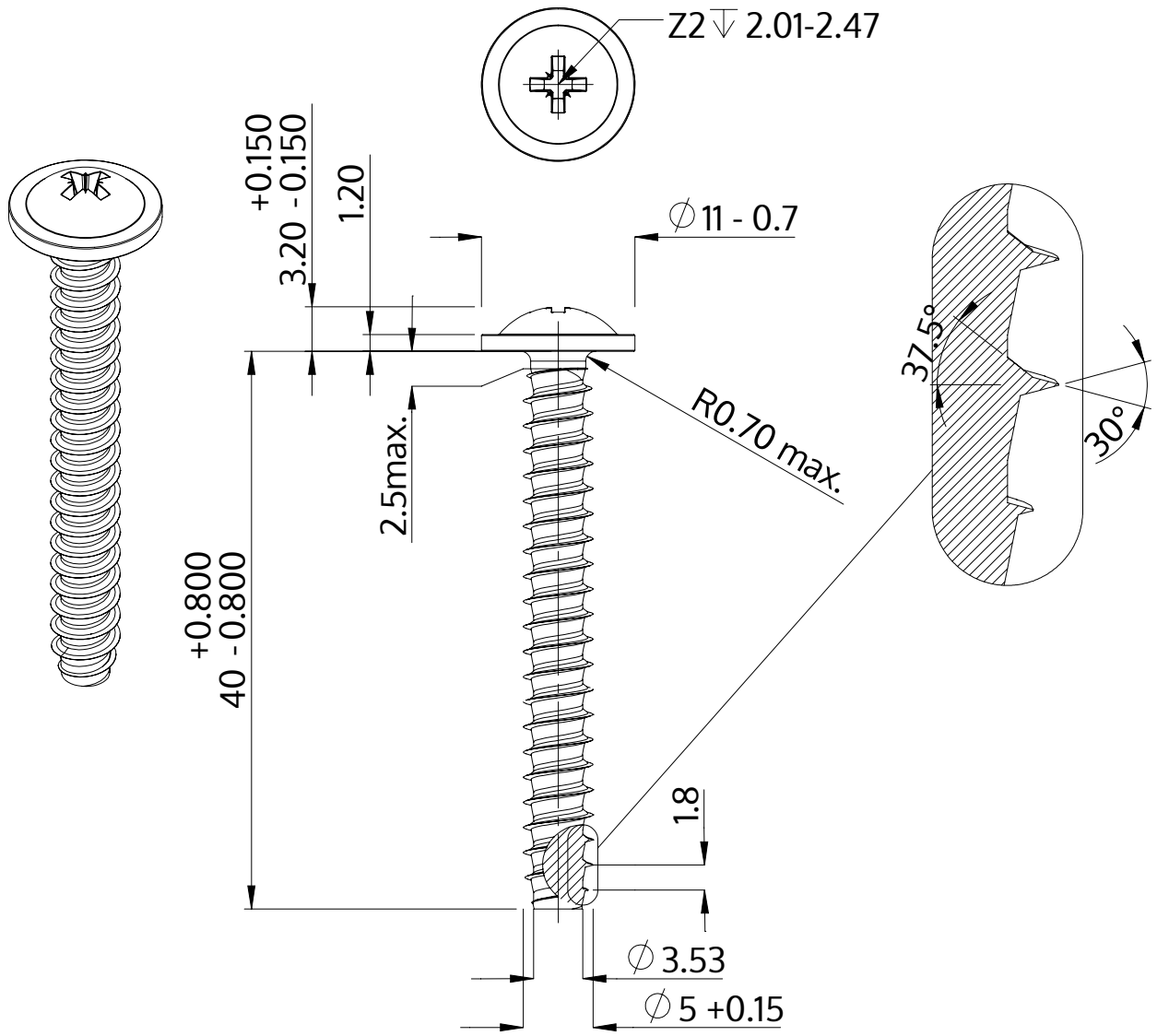

Açıklaması	STP21 5.0x40.0 - Z2
Malzeme	Çelik, sertleştirilmiş
Kaplama	ZnNi siyah-pasifleştirilmiştir, temperlenmistir, kaplanmış
Ağırlık	4.972 kg / 1000 Adet

SCREWERK	**STP210500400B**	
Metrik çizim A4	Ölçeklendirme None:1	2024-04