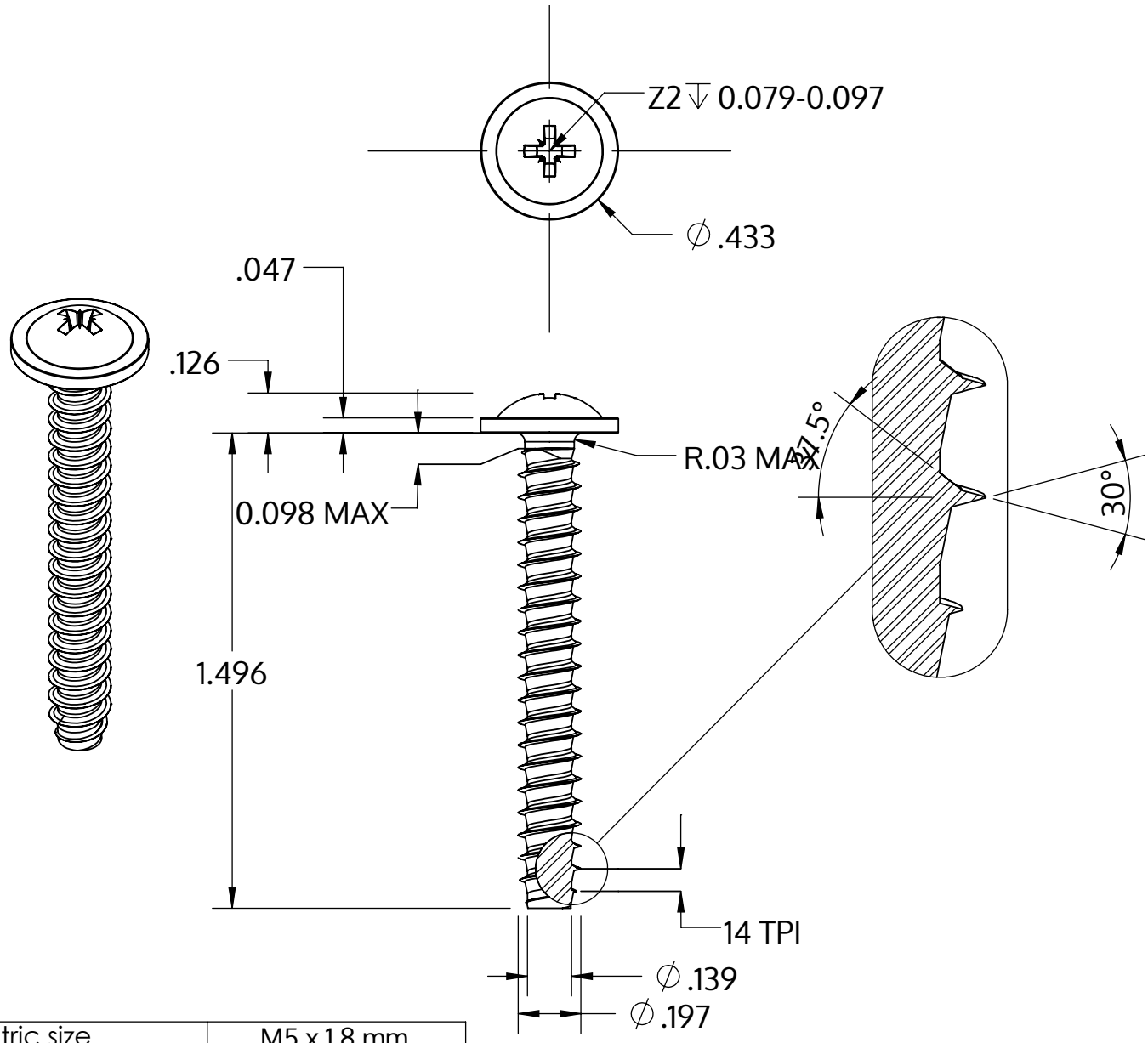

Metric size	M5 x 1.8 mm
US size (converted)	#11-14
	Tolerances [inch]
Length	+/- 0.031
Head diameter	+0 / -0.027
Head height	+/- 0.005
Thread diameter	+0.005 / -0

Описание	STP21 5.0x38.0 - Z2
Материал	сталь, упрочненная
Поверхность	Оцинковка 5-7µm, термообработка,синий / прозрачный пассивация
Вес	4.783 kg / 1000 Штука

SCREWERK	**STP210500380S**	
_Zoll Zeichnung Größe A	Шкала None:1	2024-04