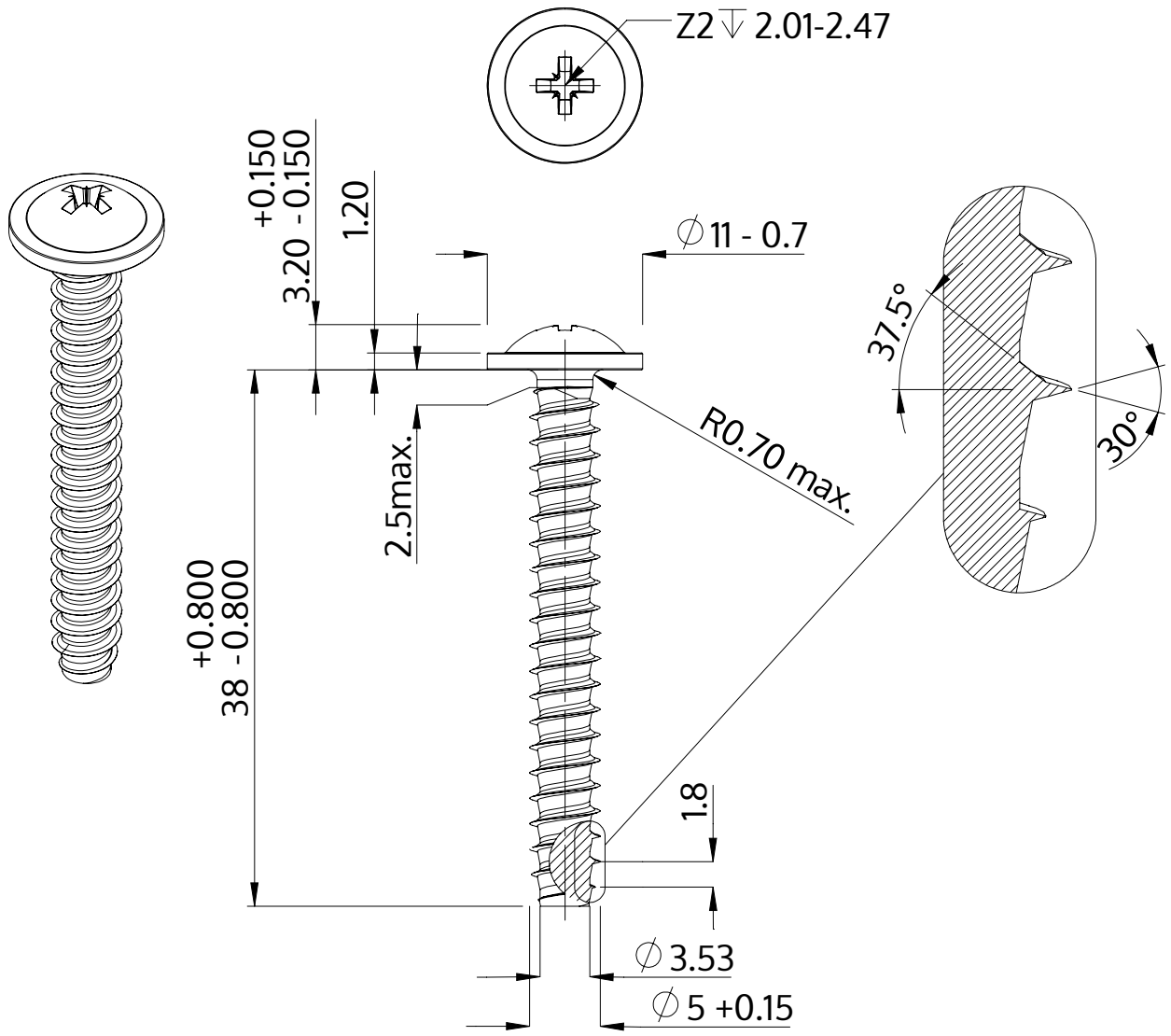

Açıklaması	STP21 5.0x38.0 - Z2
Malzeme	Paslanmaz Çelik A2
Kaplama	Parlak, cilalanmış ve pasifleştirilmiştir
Ağırlık	4.783 kg / 1000 Adet

SCREWERK	**STP210500380E**	
Metrik çizim A4	Ölçeklendirme 2:1	2024-05