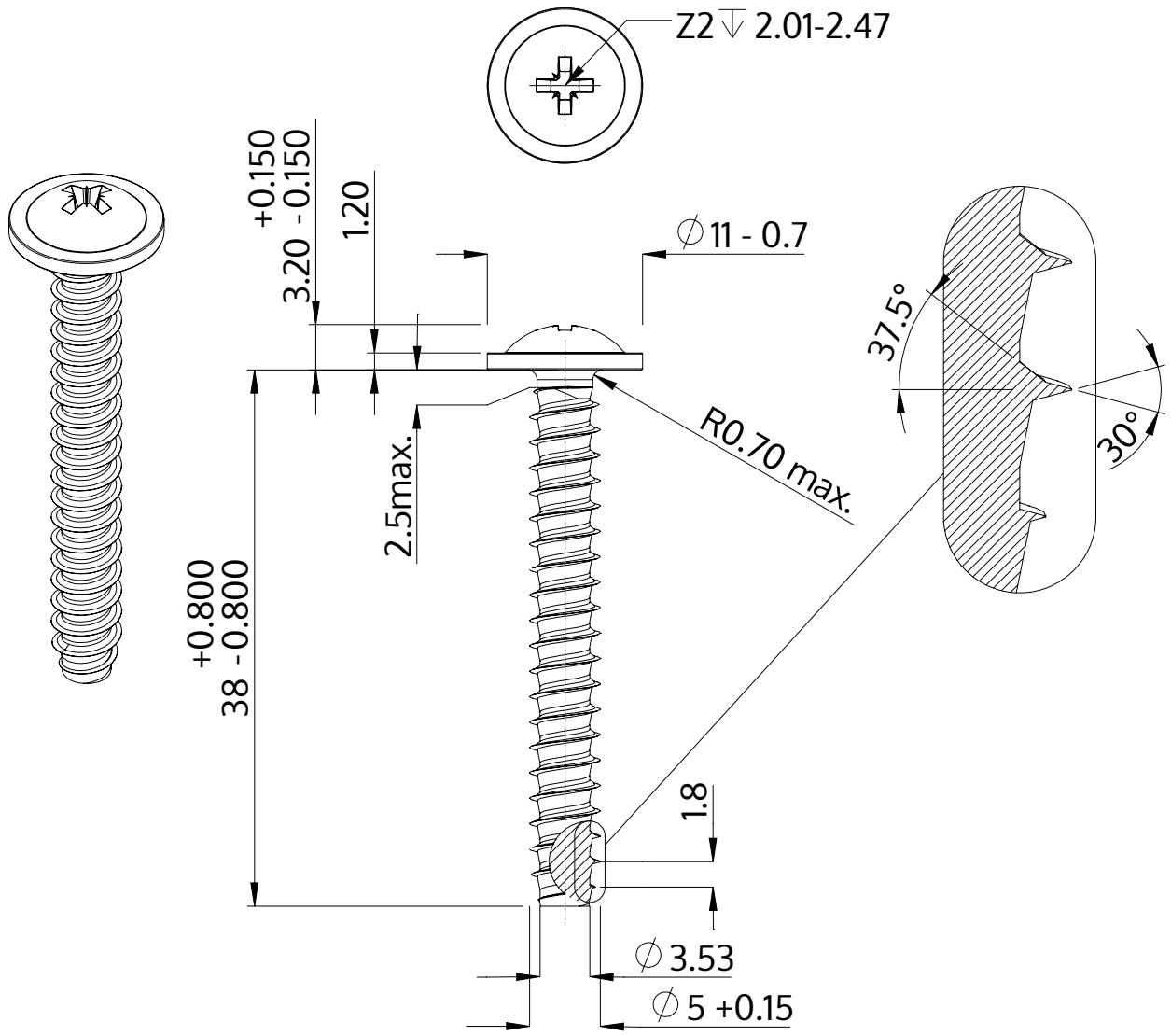

Beskrivelse	STP21 5.0x38.0 - Z2
Materiale	Ædelstål A2
Overflade	blank, bejdset og passiveret
Vægt	4.783 kg / 1000 stykke

SCREWERK	**STP210500380E**	
Metrisk tegning A4	Skalering None:1	2024-04