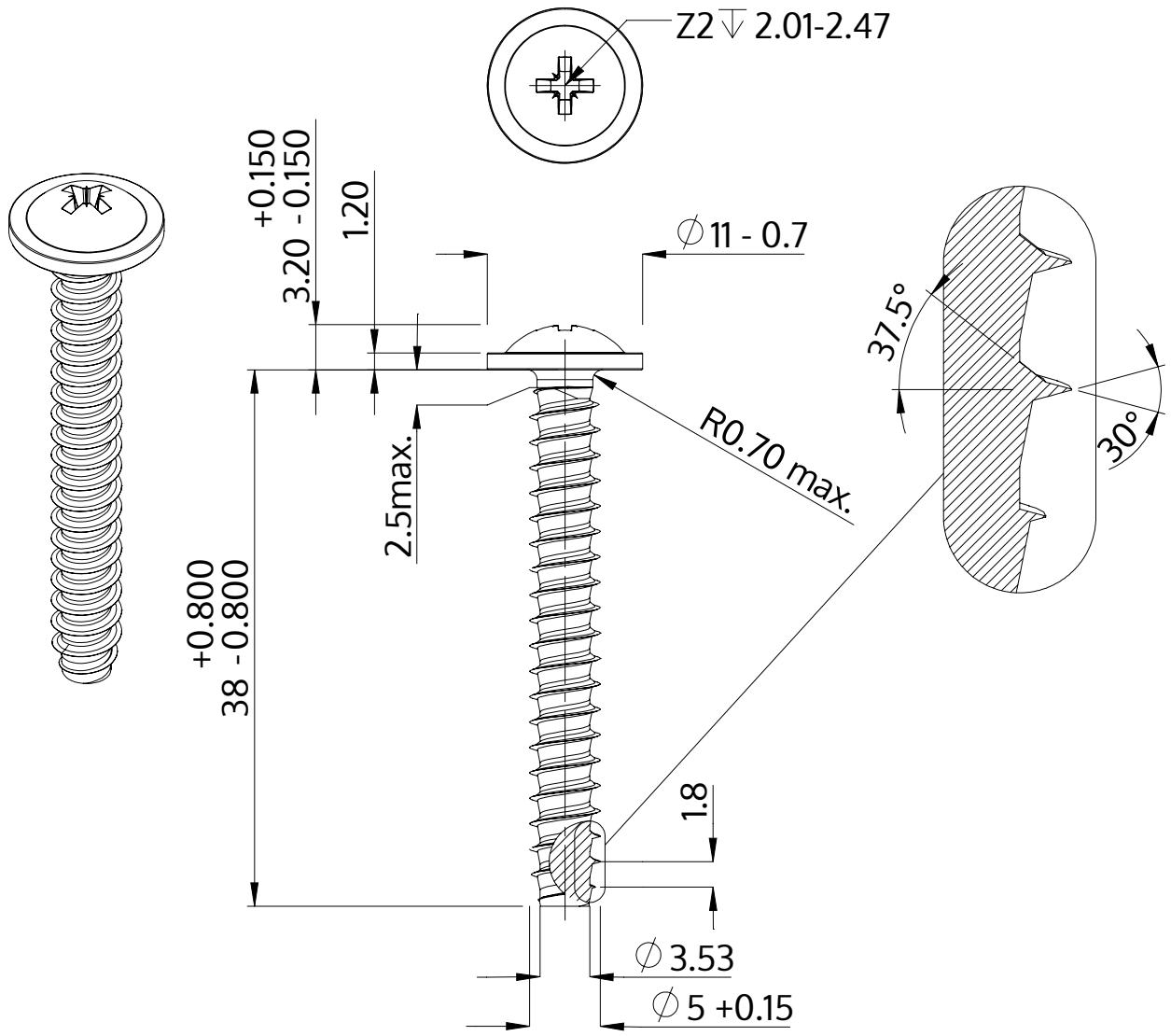

Beskrivning	STP21 5.0x38.0 - Z2
Material	rostfritt stål A4
Yta	blank och passiviserad
Vikt	4.783 kg / 1000 styck

SCREWERK	**STP210500380C**	
Metrisk skiss A4	Skala 2:1	2024-10