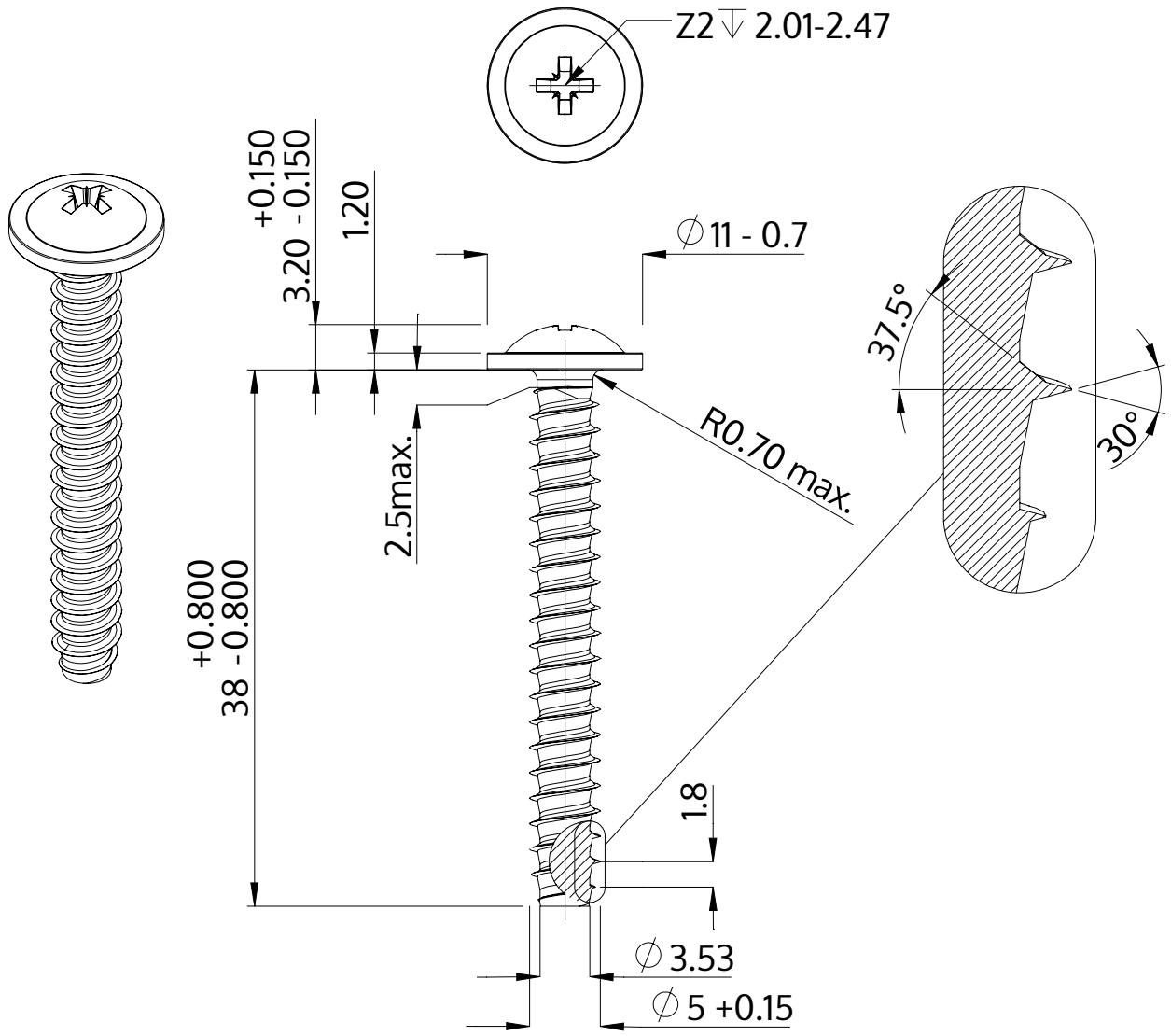

Opis	STP21 5.0x38.0 - Z2
Materiał	Stal, hartowana
Powierzchnia	ZiNi czarna-pasywowana, temperowana, uszczelniona
Waga	4.783 kg / 1000 sztuk

SCREWERK	**STP210500380B**	
Rysunek metryczny A4	Skala 2:1	2024-10