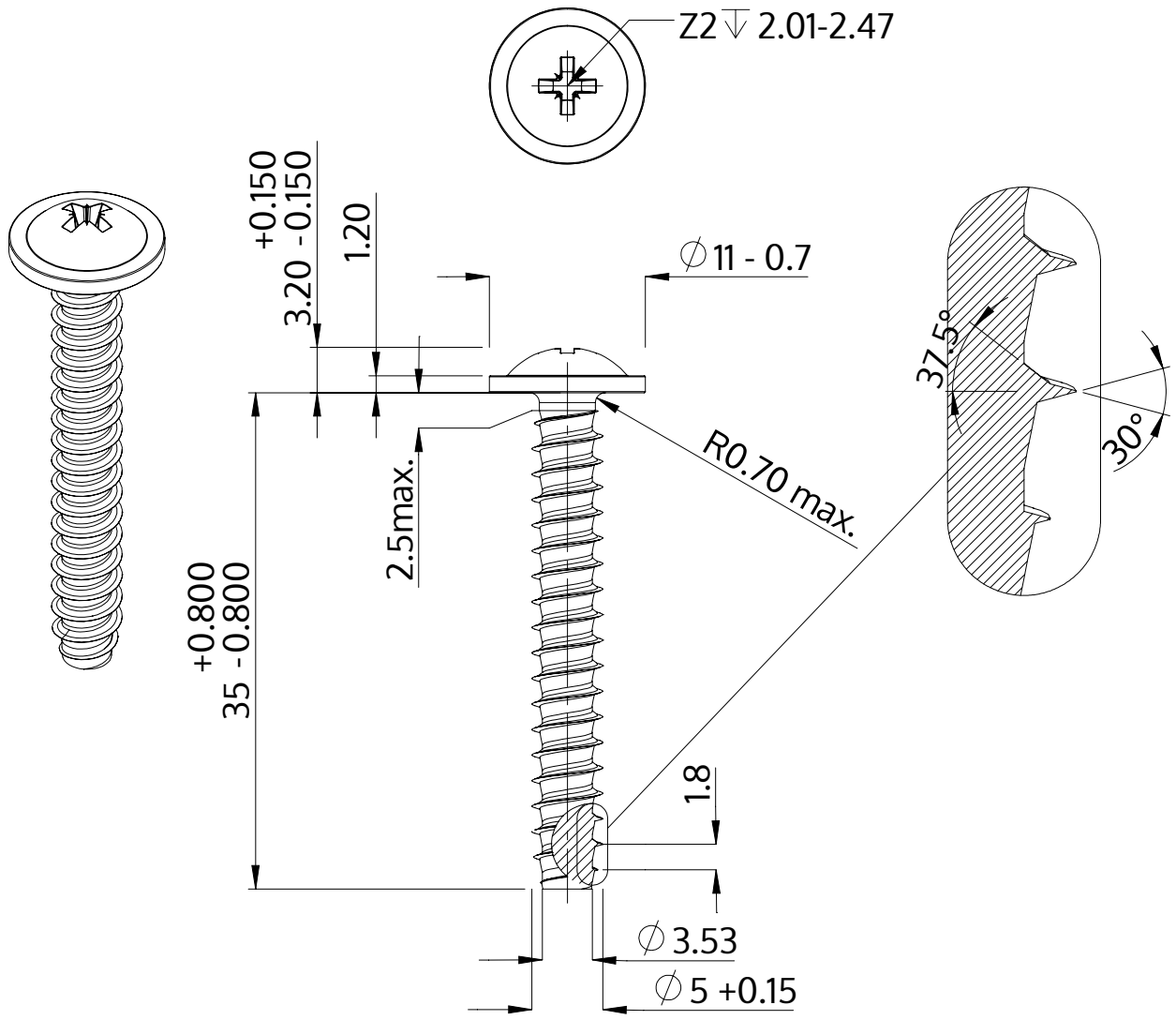

Описание	STP21 5.0x35.0 - Z2
Материал	Нержавеющая сталь A4
Поверхность	Светлый отжиг и пассивация
Вес	4.499 kg / 1000 Штука

SCREWERK	**STP210500350C**	
Метрический чертеж A4	Шкала 2:1	2024-10