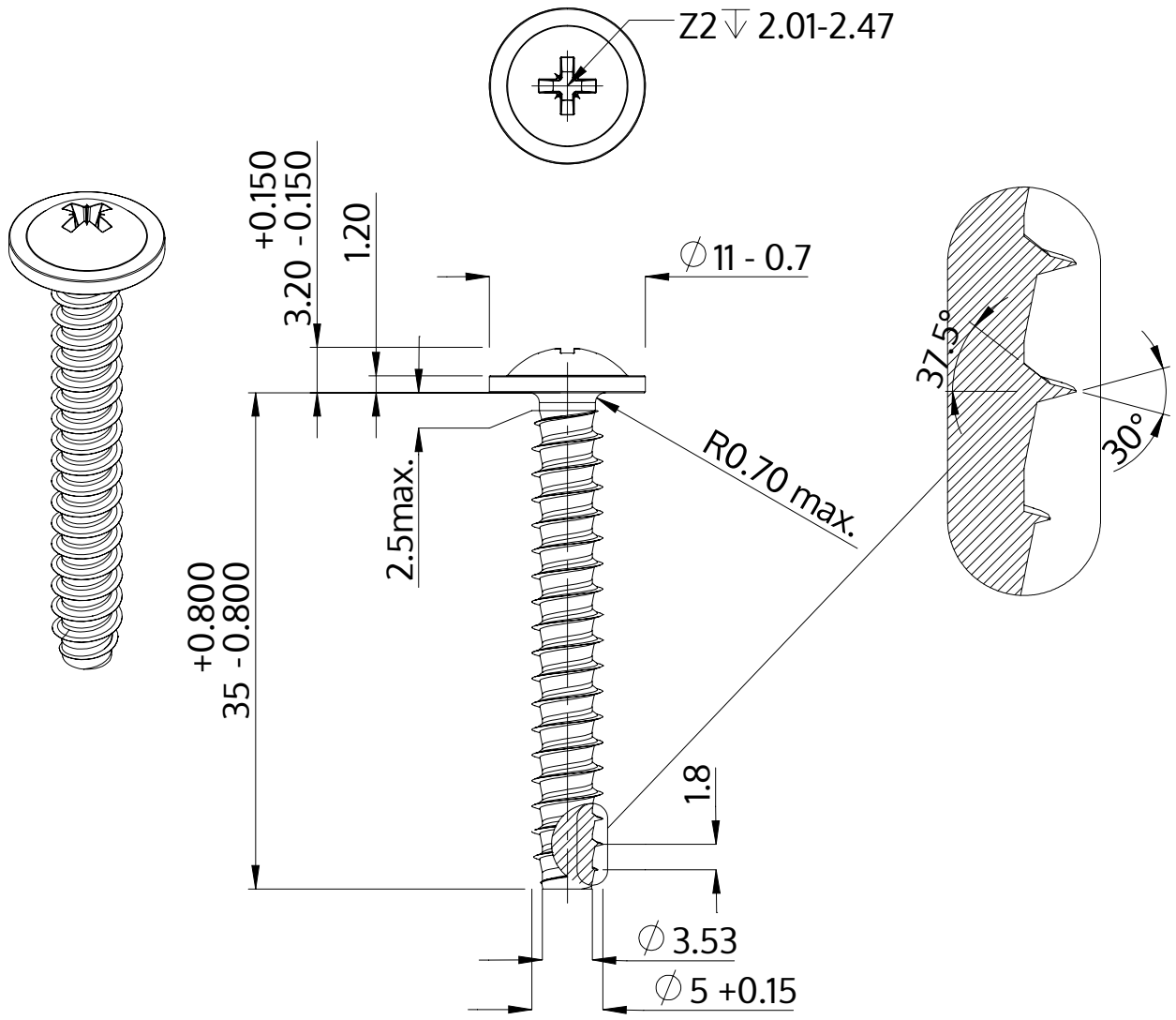

Descrizione	STP21 5.0x35.0 - Z2
Materiale	acciaio inossidabile A4
Superficie	bianco-decapato e passivato
Peso	4.499 kg / 1000 pezzi

SCREWERK	**STP210500350C**	
Disegno metrico A4	Scala 2:1	2024-10