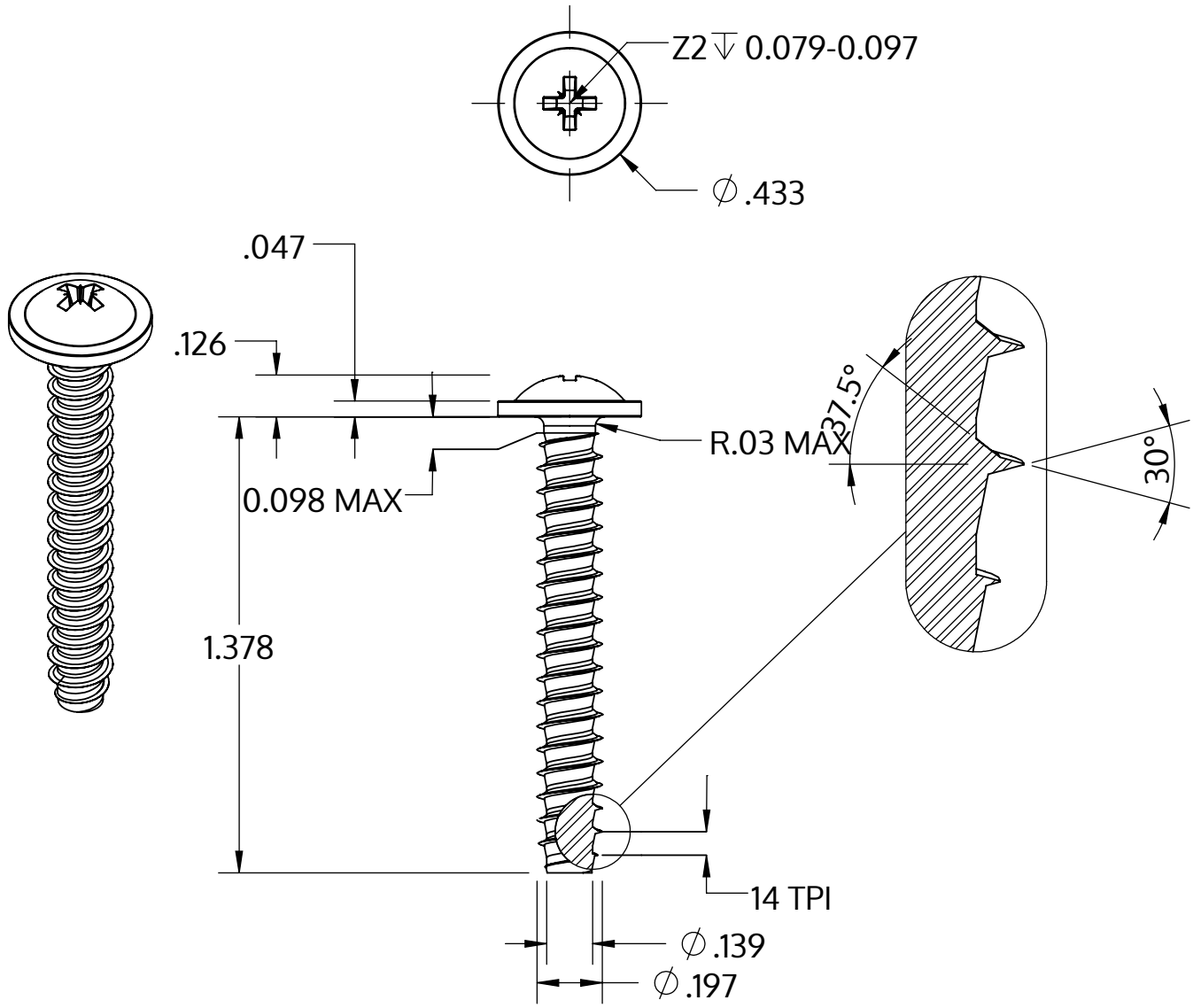

Metric size	M5 x 1.8 mm
US size (converted)	#11-14
	Tolerances [inch]
Length	+/- 0.031
Head diameter	+0 / -0.027
Head height	+/- 0.005
Thread diameter	+0.005 / -0

Описание	STP21 5.0x35.0 - Z2
Материал	Нержавеющая сталь A4
Поверхность	Светлый отжиг и пассивация
Вес	4.499 kg / 1000 Штука

SCREWERK	**STP210500350C**	
_Zoll Zeichnung Größe A	Шкала 2:1	2024-10