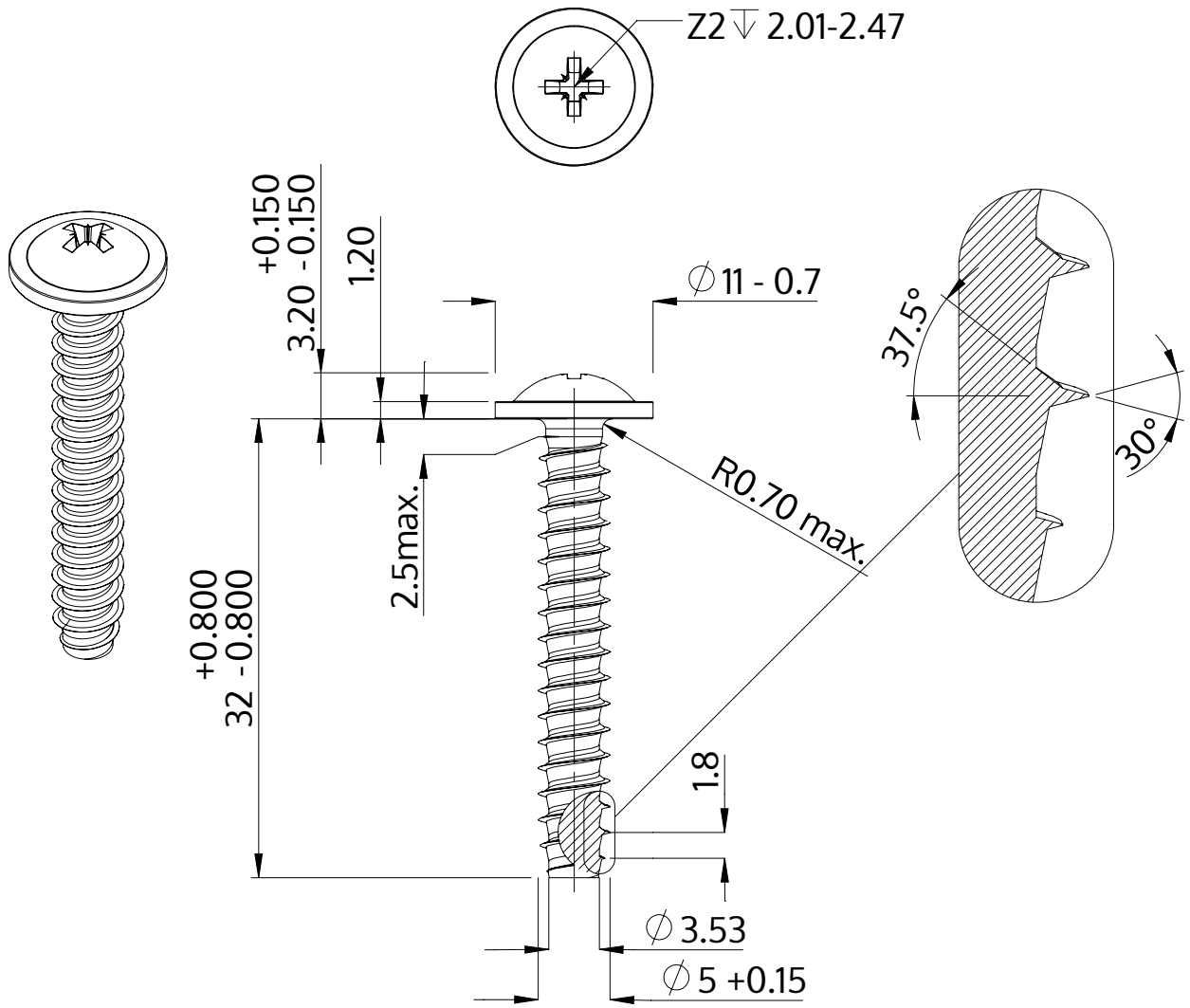

Описание	STP21 5.0x32.0 - Z2
Материал	неръждаема стомана A4
Повърхност	гланциран, полиран, пасиваран
Тегло	4.216 kg / 1000 Бройка

SCREWERK	**STP210500320C**	
Метричен дизайн A4	Мащаб 2:1	2024-10