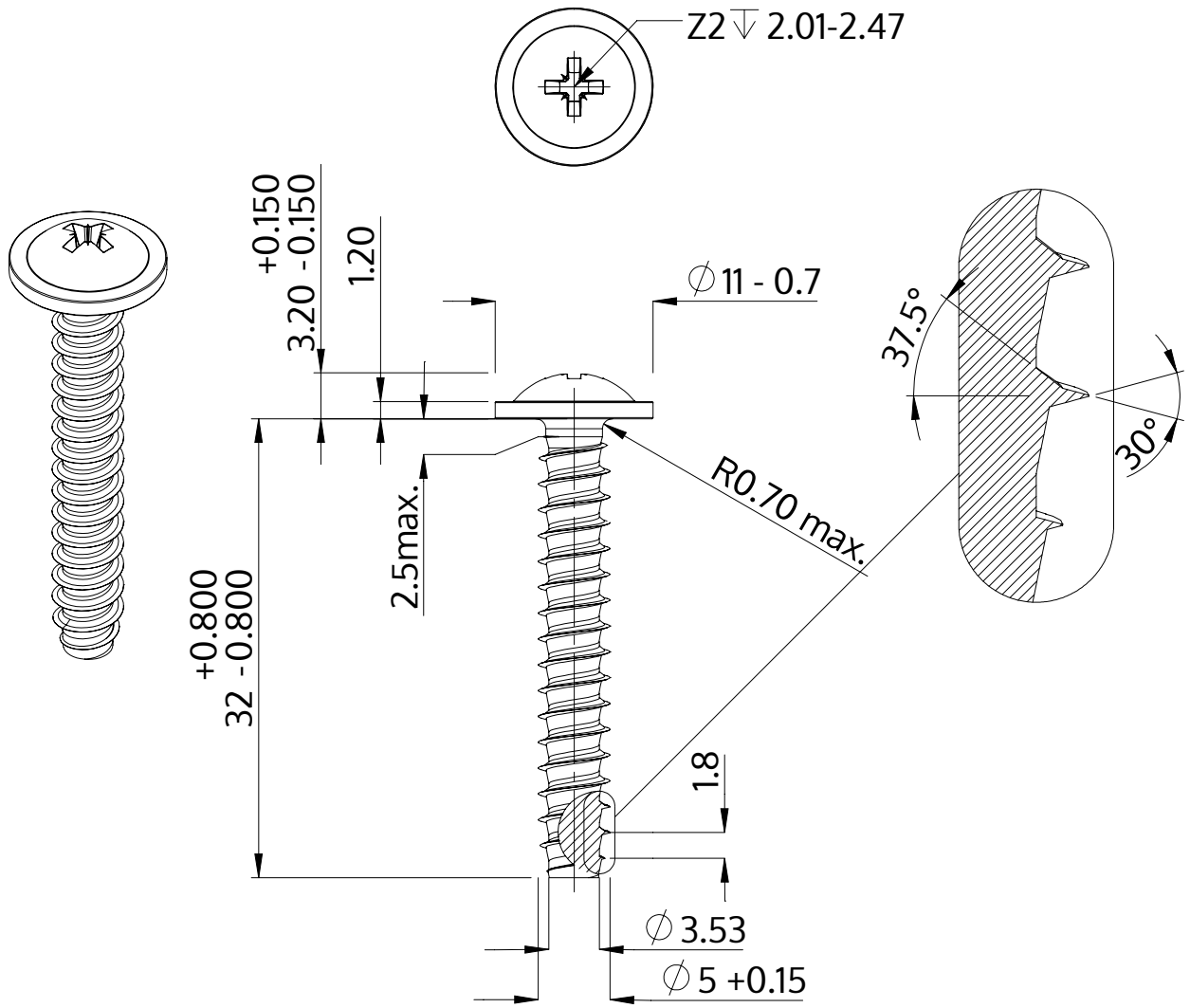

Descrizione	STP21 5.0x32.0 - Z2
Materiale	acciaio, temprato
Superficie	Placcato Zinco-Nichel, passivato nero, ricotto, sigillato
Peso	4.216 kg / 1000 pezzi

SCREWERK	**STP210500320B**	
Disegno metrico A4	Scala 2:1	2024-10