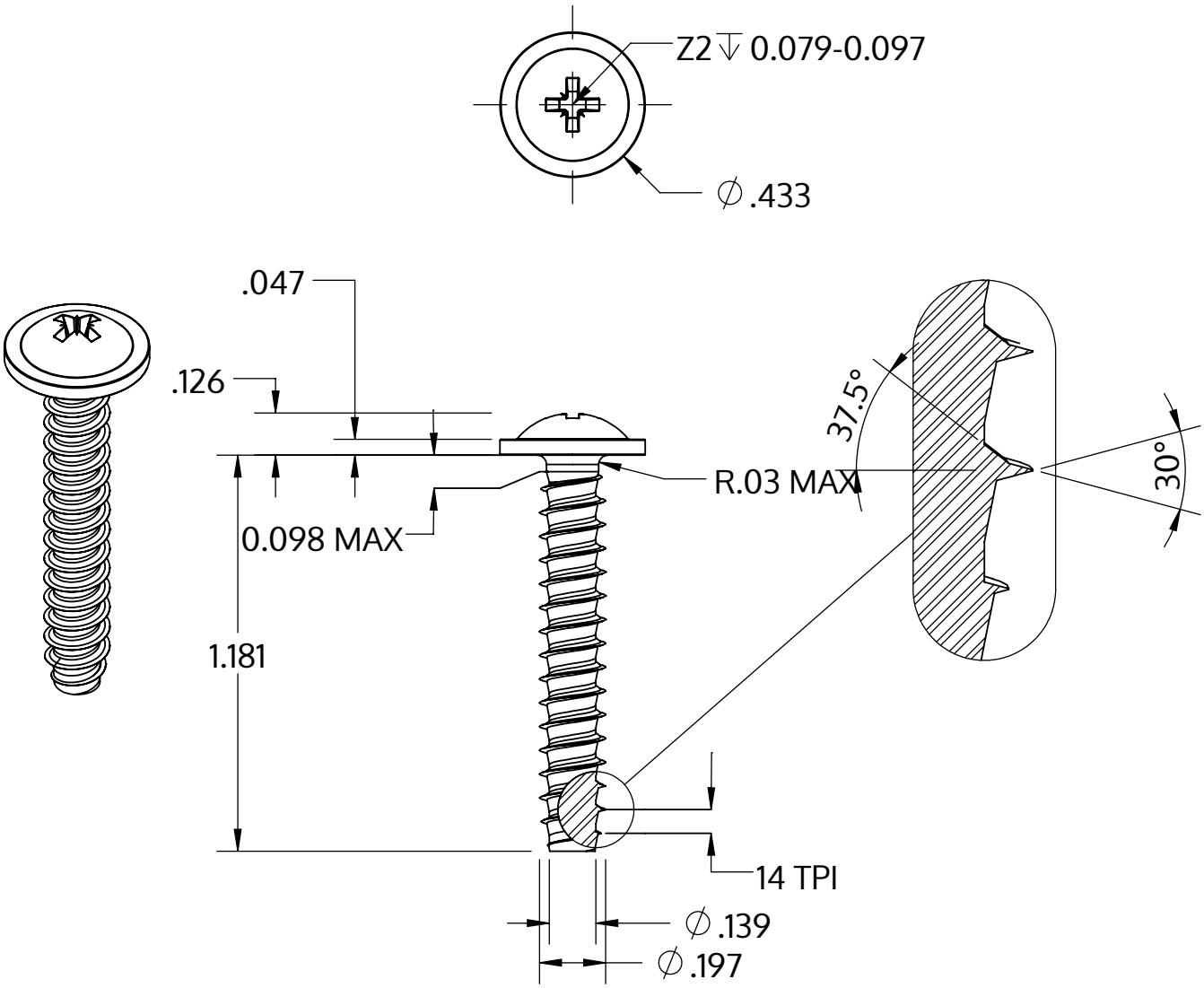

Metric size	M5 x 1.8 mm
US size (converted)	#11-14
	Tolerances [inch]
Length	+/- 0.025
Head diameter	+0 / -0.027
Head height	+/- 0.005
Thread diameter	+0.005 / -0

Beskrivning	STP21 5.0x30.0 - Z2
Material	rostfritt stål A4
Yta	blank och passiviserad
Vikt	4.026 kg / 1000 styck

SCREWERK	**STP210500300C**	
_Zoll Zeichnung Größe A	Skala 2:1	2024-10