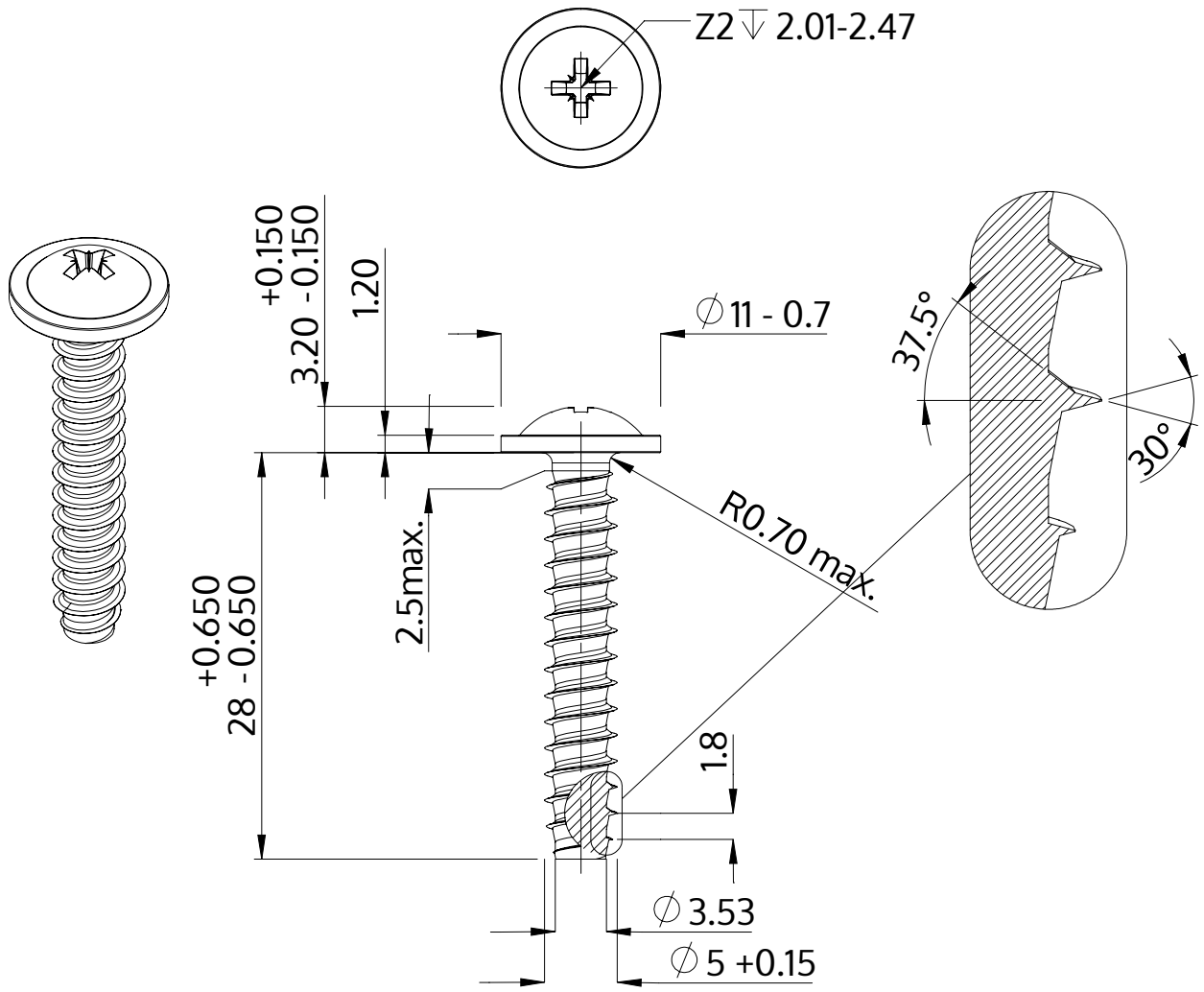

Açıklaması	STP21 5.0x28.0 - Z2
Malzeme	Çelik, sertleştirilmiş
Kaplama	galvanizli 5-7 µm, temperliö mavi / şeffaf pasifleştirilmiştir
Ağırlık	3.837 kg / 1000 Adet

SCREWERK	**STP210500280S**	
Metrik çizim A4	Ölçeklendirme 2:1	2024-10