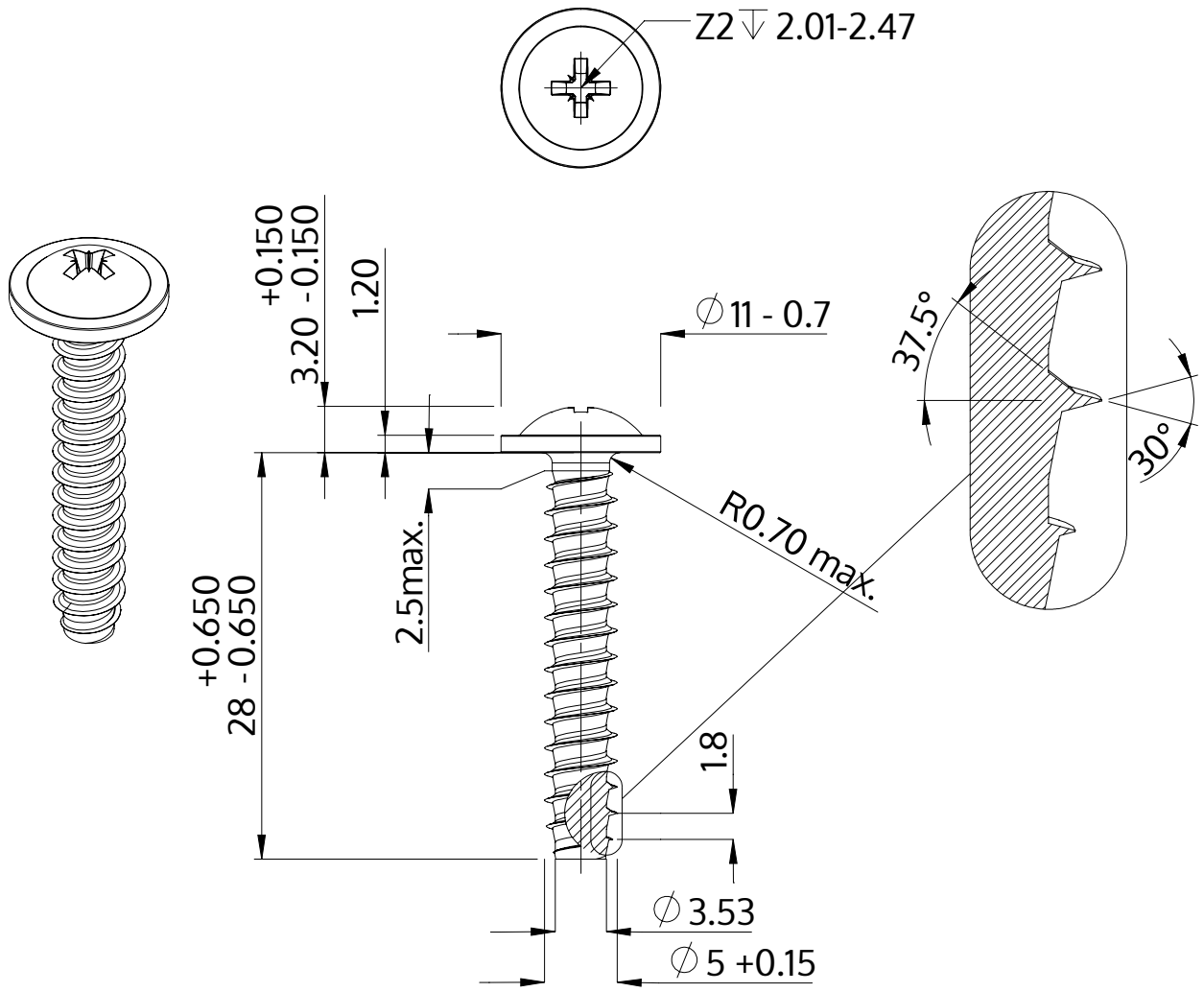

Popis	STP21 5.0x28.0 - Z2
Materiál	Nerezová ocel A2
Povrch	holá, mořená a pásová ocel
Hmotnost	3.837 kg / 1000 Kus

SCREWERK	**STP210500280E**	
Metric výkres A4	Měřítko 2:1	2024-10