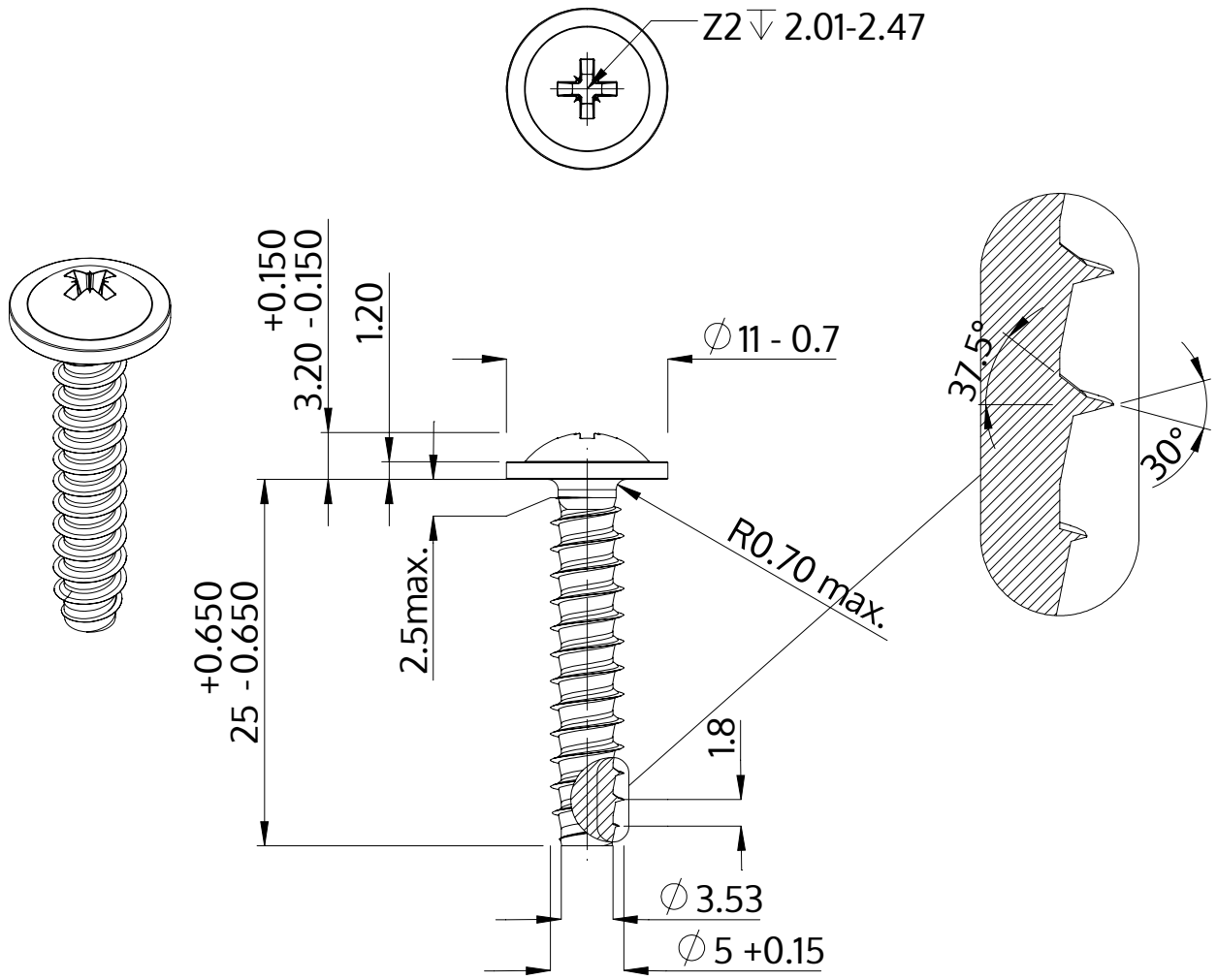


| | |
|---|---|
| Açıklaması | STP21 5.0x25.0 - Z2 |
| Malzeme | Paslanmaz Çelik A2 |
| Kaplama | Parlak, cilalanmış ve pasifleştirilmiştir |
| Ağırlık | 3.553 kg / 1000 Adet |

| | | |
|---|---|---|
| SCREWERK | **STP210500250E** | |
| Metrik çizim A4 | Ölçeklendirme 2:1 | 2024-10 |