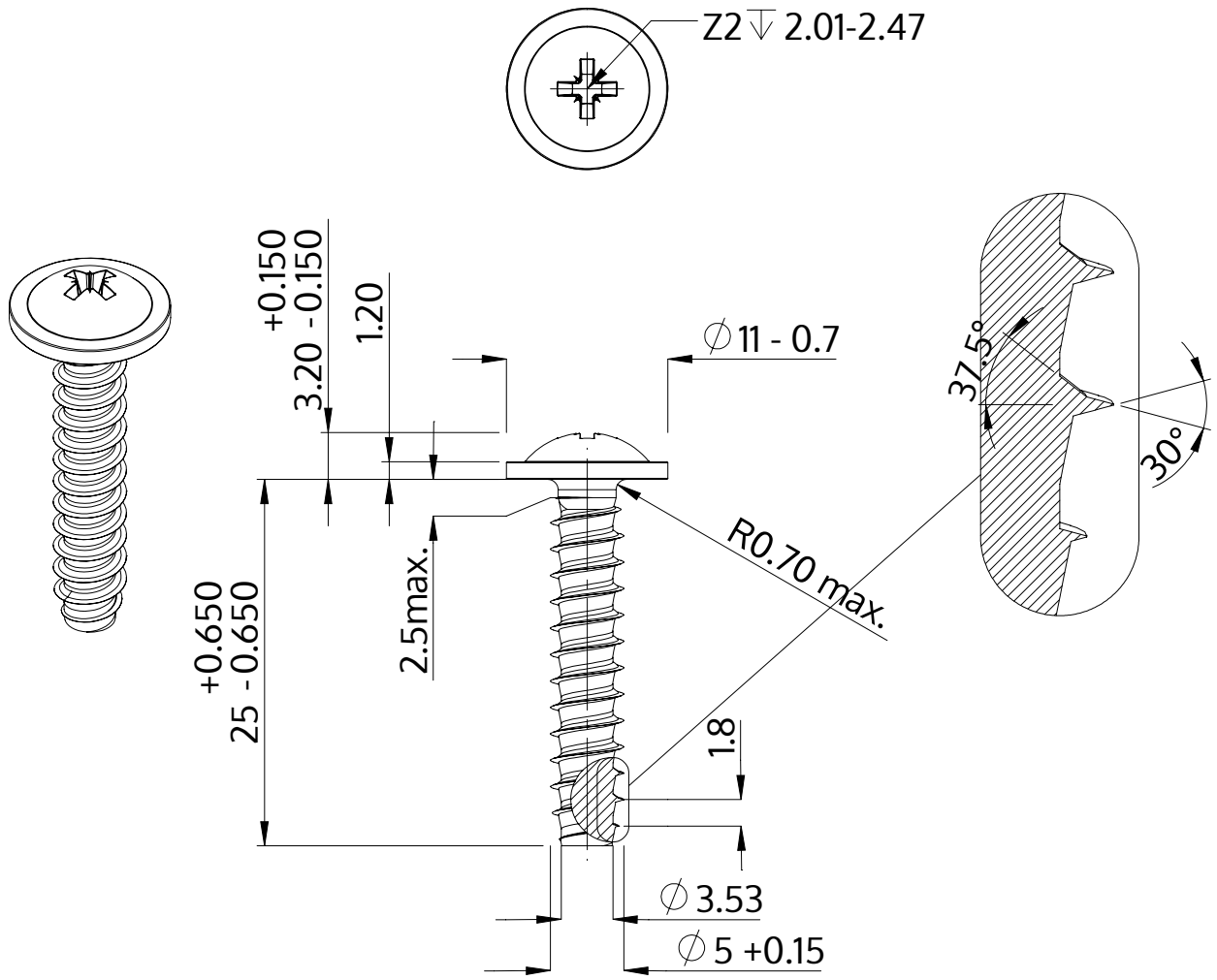

Descripción	STP21 5.0x25.0 - Z2
Material	Acero Inoxidable A2
Superficie	Laminado brillante, barnizado y pasivado
Peso	3.553 kg / 1000 Piezas

SCREWERK	**STP210500250E**	
Diseño métrico	Escalada 2:1	2024-10