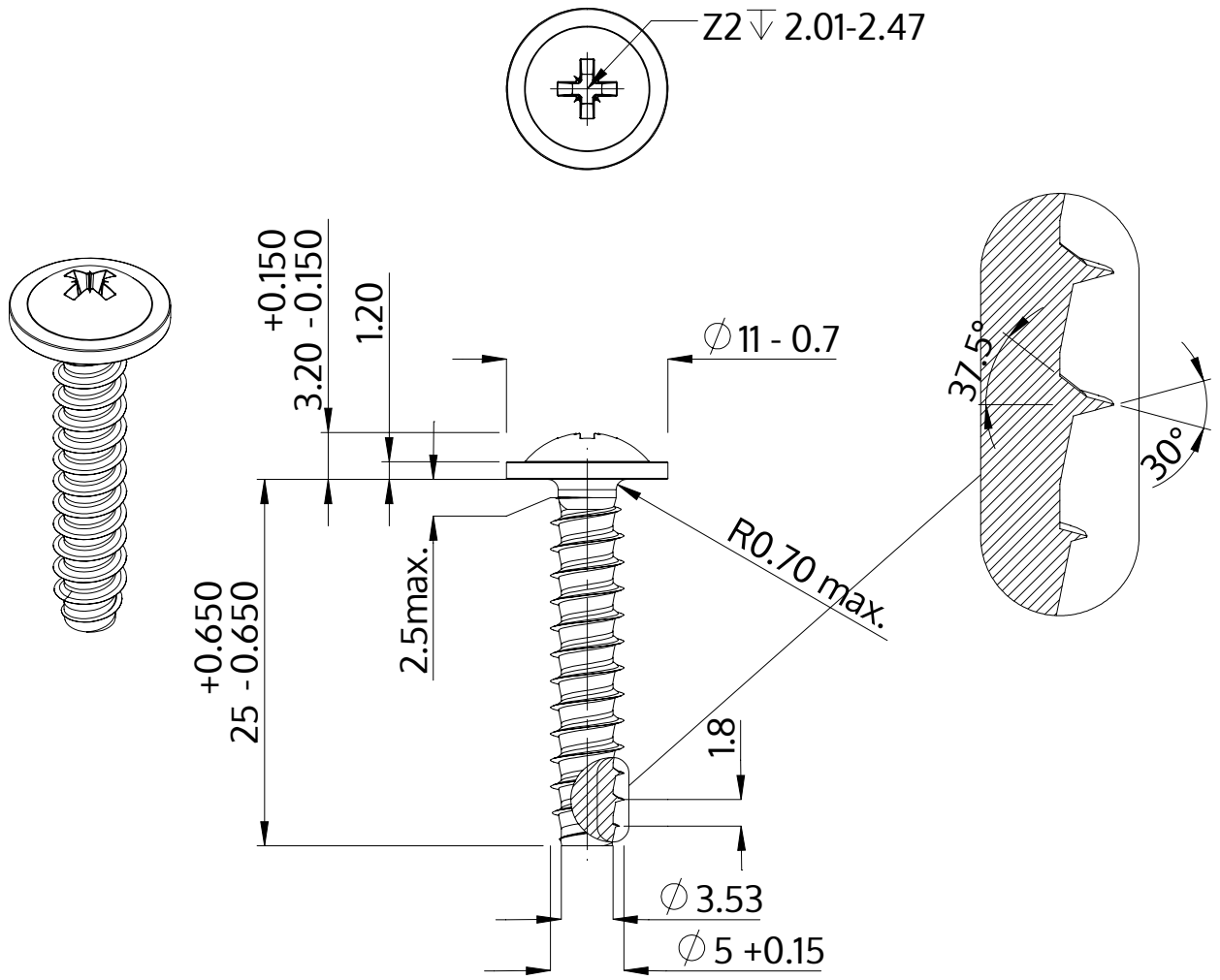

Beschreibung	STP21 5.0x25.0 - Z2
Werkstoff	Edelstahl A2
Oberfläche	blank, gebeizt und passiviert
Gewicht	3.553 kg / 1000 Stück

SCREWERK	**STP210500250E**	
Metrische Zeichnung A4	Skalierung 2:1	2024-10