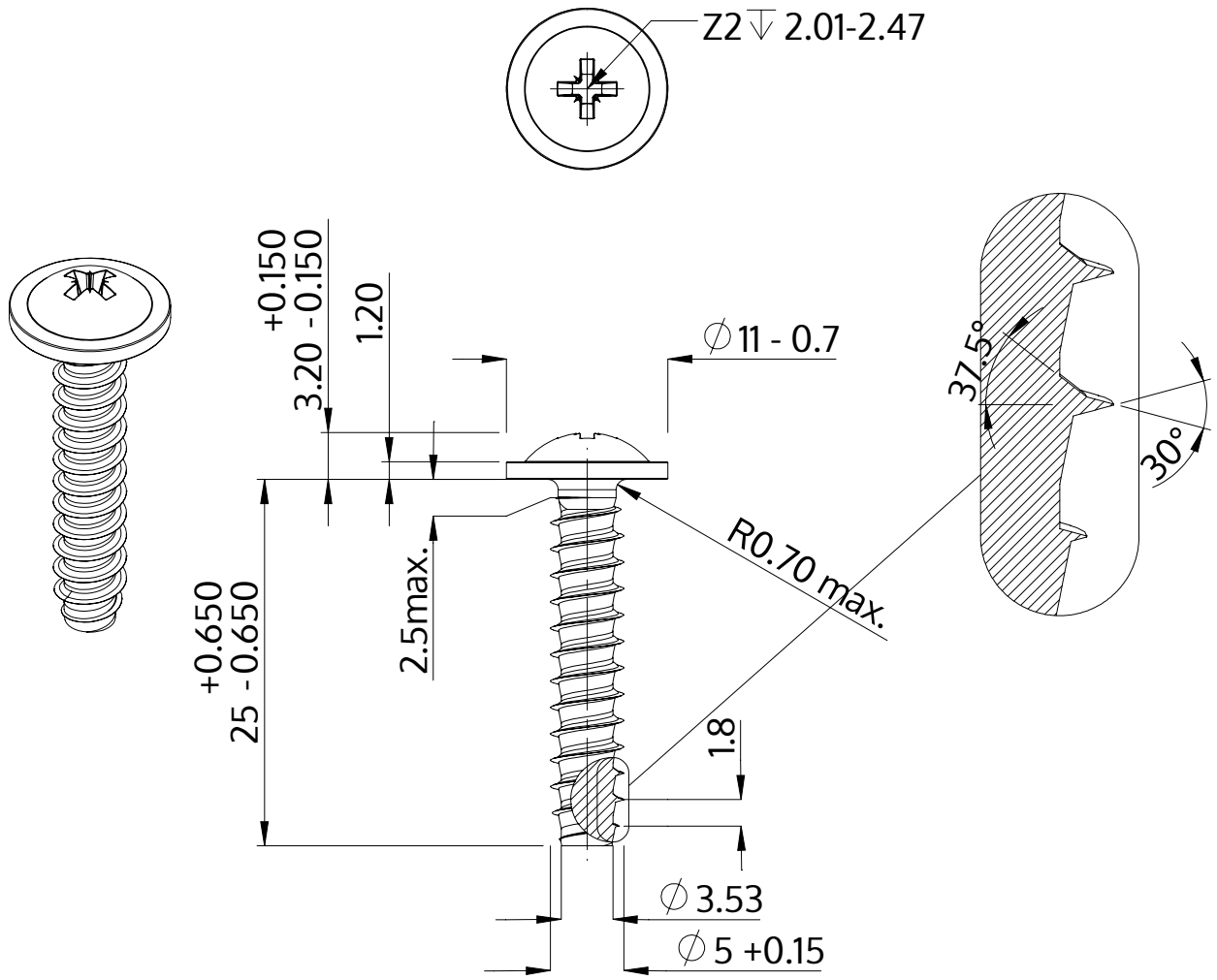

Description	STP21 5.0x25.0 - Z2
Matière	Acier,trempé et revenu
Surface	Zinc Nickel passivé noir, trempée, scéllée
Poids	3.553 kg / 1000 Unité

SCREWERK	**STP210500250B**	
Dessin métrique A4	Redimensionner 2:1	2024-10