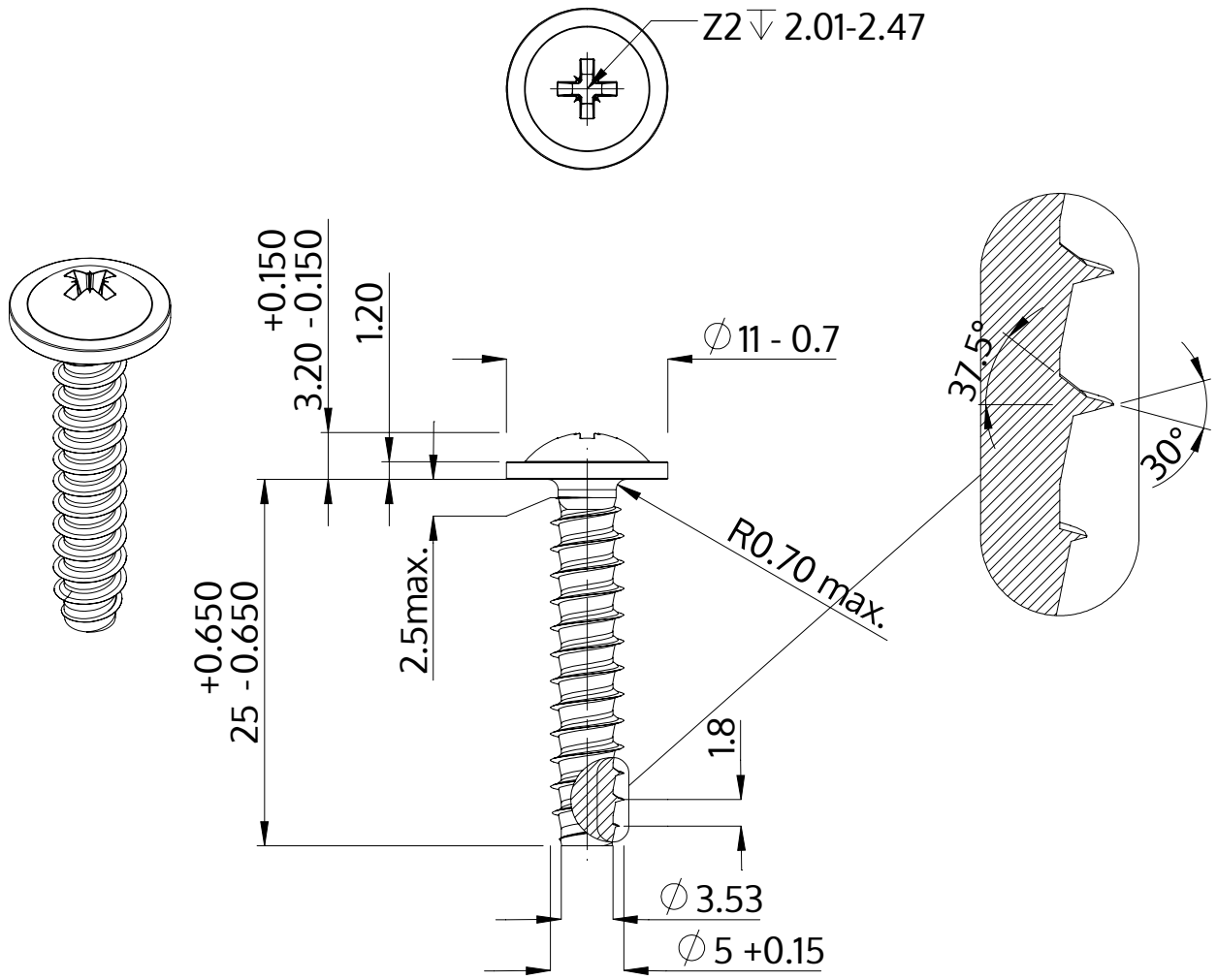

Beschreibung	STP21 5.0x25.0 - Z2
Werkstoff	Stahl, vergütet
Oberfläche	ZnNi min. 5µm, schwarz passiviert, getempert, versiegelt
Gewicht	3.553 kg / 1000 Stück

SCREWERK	**STP210500250B**	
Metrische Zeichnung A4	Skalierung 2:1	2024-10