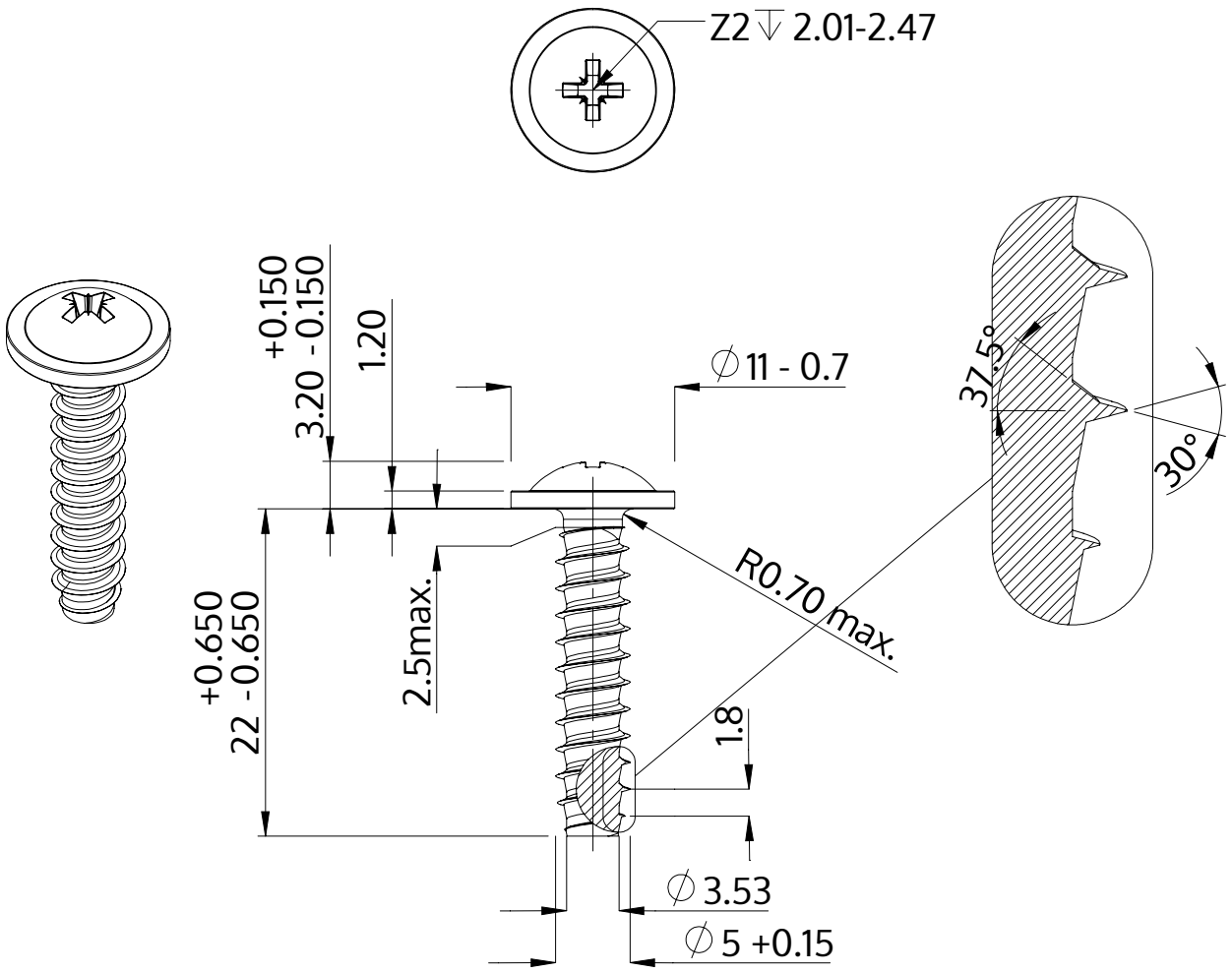

Descrição	STP21 5.0x22.0 - Z2
Material	inox A2
Superfície	Decapado e passivado
Peso	3.270 kg / 1000 peças

SCREWERK	**STP210500220E**	
Desenho Métrico A4	Escala 2:1	2024-10