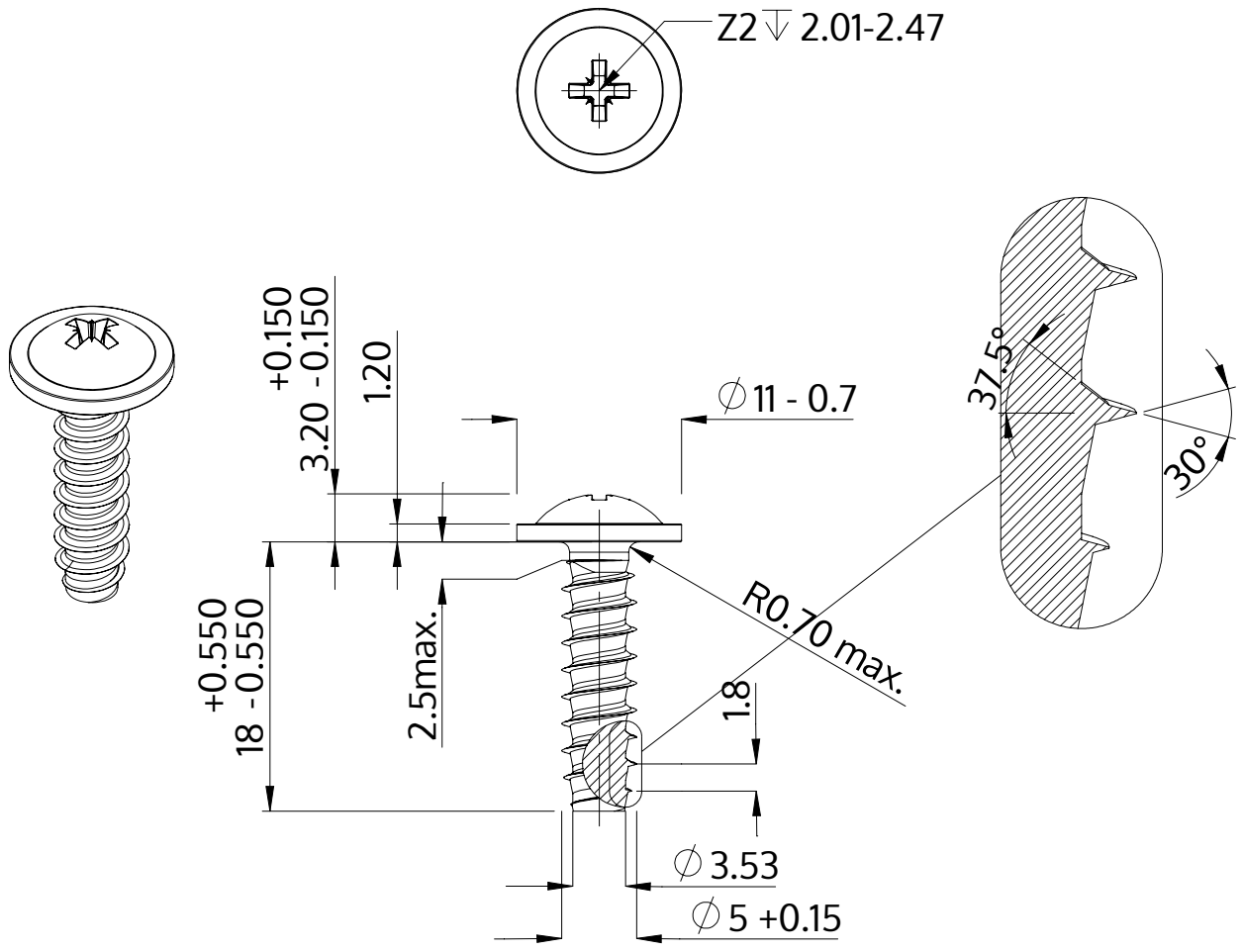

Descrição	STP21 5.0x18.0 - Z2
Material	aço, endurecido
Superfície	zincado 5-7 µm, galvanizado, azul / passivado transparente
Peso	2.891 kg / 1000 peças

SCREWERK	**STP210500180S**	
Desenho Métrico A4	Escala 2:1	2024-10