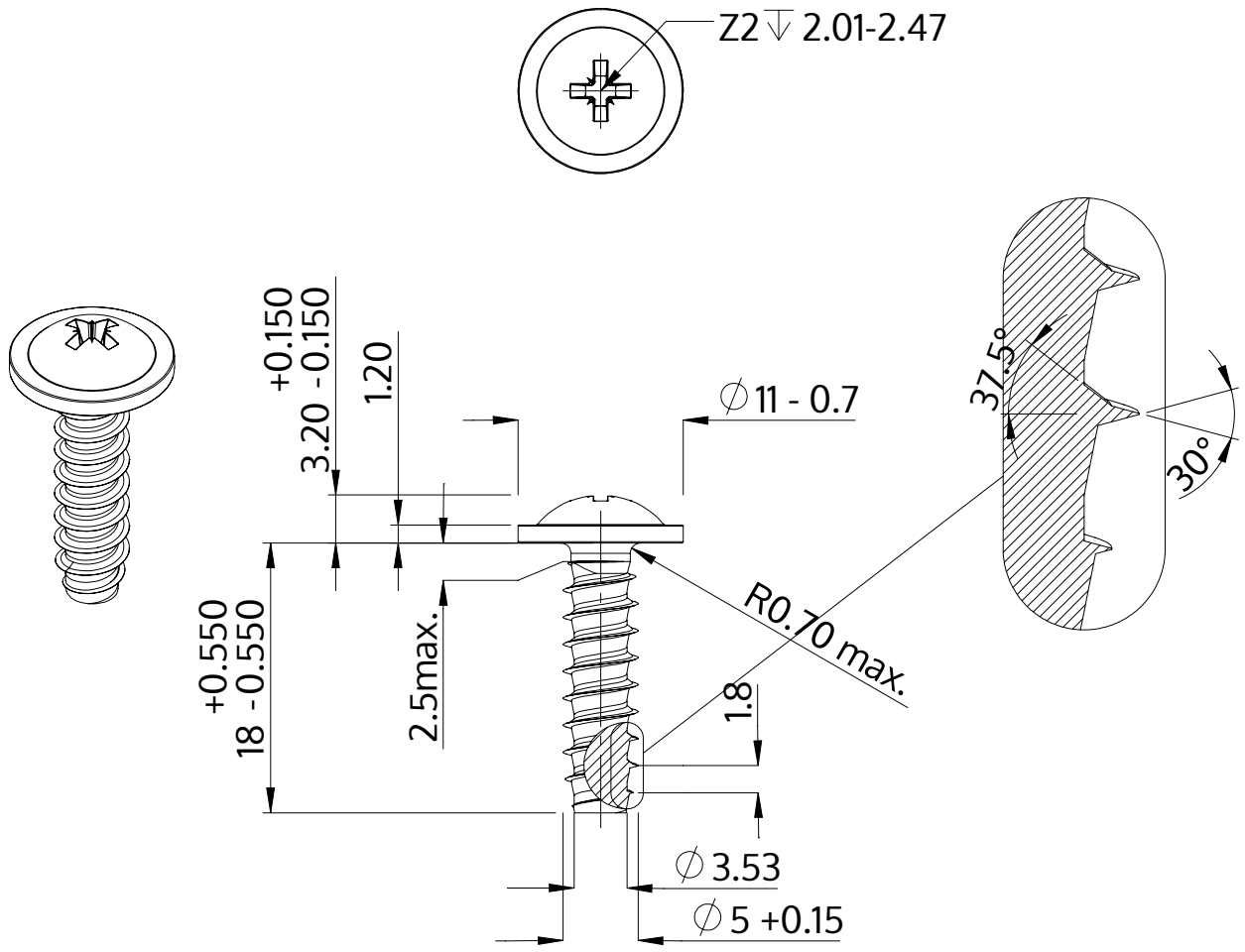

Beskrivelse	STP21 5.0x18.0 - Z2
Materiale	Ædelstål A2
Overflade	blank, bejdset og passiveret
Vægt	2.891 kg / 1000 stykke

SCREWERK	**STP210500180E**	
Metrisk tegning A4	Skalering None:1	2024-04